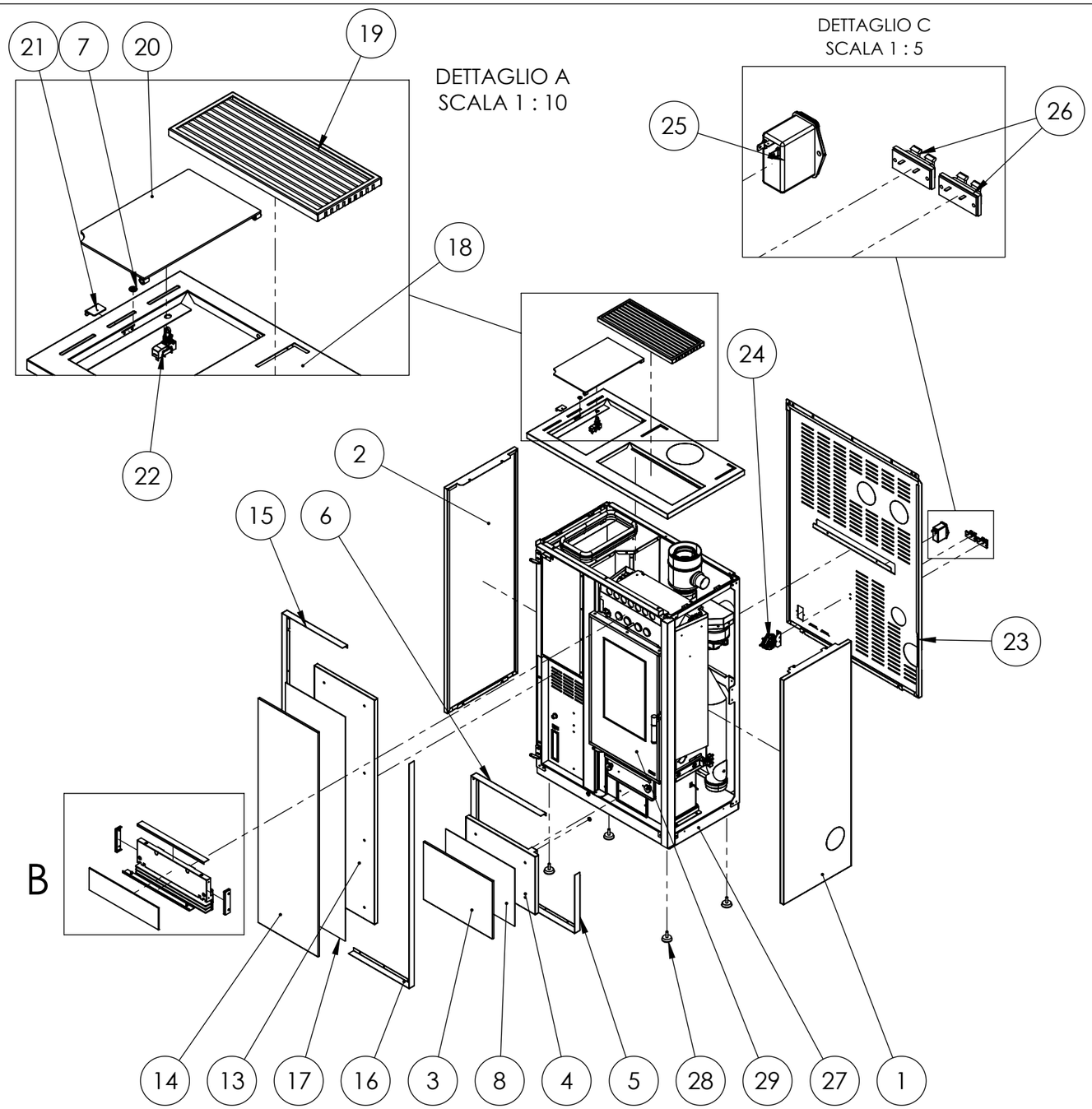

Pos.	Codice	Descrizione	Q.tà	Commento
1	VRT-015.ver	Pannello laterale destro VRT	1	Verniciato
2	VRT-090.ver	Pannello laterale destro VRT	1	Verniciato
3	VRT-003*	Rivestimento GRES inferiore vertical	1	solo Mod. Stone
4	VRT-002S.ver	Frontalino inferiore saldato VRT	1	Verniciato
5	VRT-100.ver	Cornice 1 portina bassa	1	Verniciato
6	VRT-099.ver	Cornice 2 portina bassa	1	Verniciato
7	MAGNETE.NEODIMIO.15X3,2X3	Magnete neodimio D15xd3,2x3	2	
8	VRT-131A*	Pannello inferiore vertical steel	1	solo Mod. Steel
9	VRT-007AS.ver	Frontalino superiore saldato VRT mod.A	1	Verniciato
10	VRT-012.ver	L fissaggio vetro SUP./INF. VRT	2	Verniciato
11	VRT-014.ver	L fissaggio vetro LATERALE	2	Verniciato
12	VET.VRT.SUP	Vetro ceramico serigrafato SUP 389 x 100 x 4	1	
13	VRT-017S.ver	Pannello anteriore sinistro saldato	1	Verniciato
14	VRT-002*	Rivestimento GRES vertical	1	solo Mod. Stone
15	VRT-098.ver	Profilo porta SINISTRA	1	Verniciato
16	VRT-105.ver	Cornice 2 porta lunga	1	Verniciato
17	VRT-130A*	Pannello frontale lungo VERTICAL	1	solo Mod. Steel
18	VRT-030.ver	Top superiore VRT	1	Verniciato
19	DMA-505S.ver	Griglia Superiore Saldata	1	Verniciato
20	VRT-110S.ver	Portina pellet dama saldata	1	Verniciato
21	VRT-114.ver	Linguetta di fermo sportello serbatoio	1	Verniciato
22	MICRO.R90.CF.CF	Microinterr. ruota a 90° filetto e faston	1	
23	VRT-086.ver	Schiena VRT	1	Verniciato
24	PRESS.06	Pressostato 0.6 mbar	1	
25	FILTRO4A	Filtro antinterferenza con fusibili 4A	1	
26	MORSETTO.TA-R	Morsetto rapido per termostato ambiente	2	
27	VRT-003S.ver	Basamento VERTICALSaldato	1	verniciato
28	PIEDEREGPM8.D40	Piede regolabile trapezoidale d40 m8x27mm	4	
29	PORTA.VRT	Porta fuoco completa VERTICAL	1	

KLOVER®
FUOCO E PASSIONE

PRODOTTO: **Stufa a pellet VERTICAL**		CODICE: **VRT-001**	REVISIONE: **0**
DESCRIZIONE: Stufa a pellet VERTICAL			QUANTITA': **1**
SVILUPPO (mm)		MATERIALE	DATA: 20/02/2025
classe di tolleranza: **ISO 22768/1**	SCALA: 1:20	PESO PEZZO (Kg.): 176.243	AUTORE: Simone C.
	FORMATO FOGLIO: A3	NOTE	

Il presente disegno è di esclusiva proprietà di KLOVER s.r.l. Riproduzione, o divulgazione, anche parziale vietata.

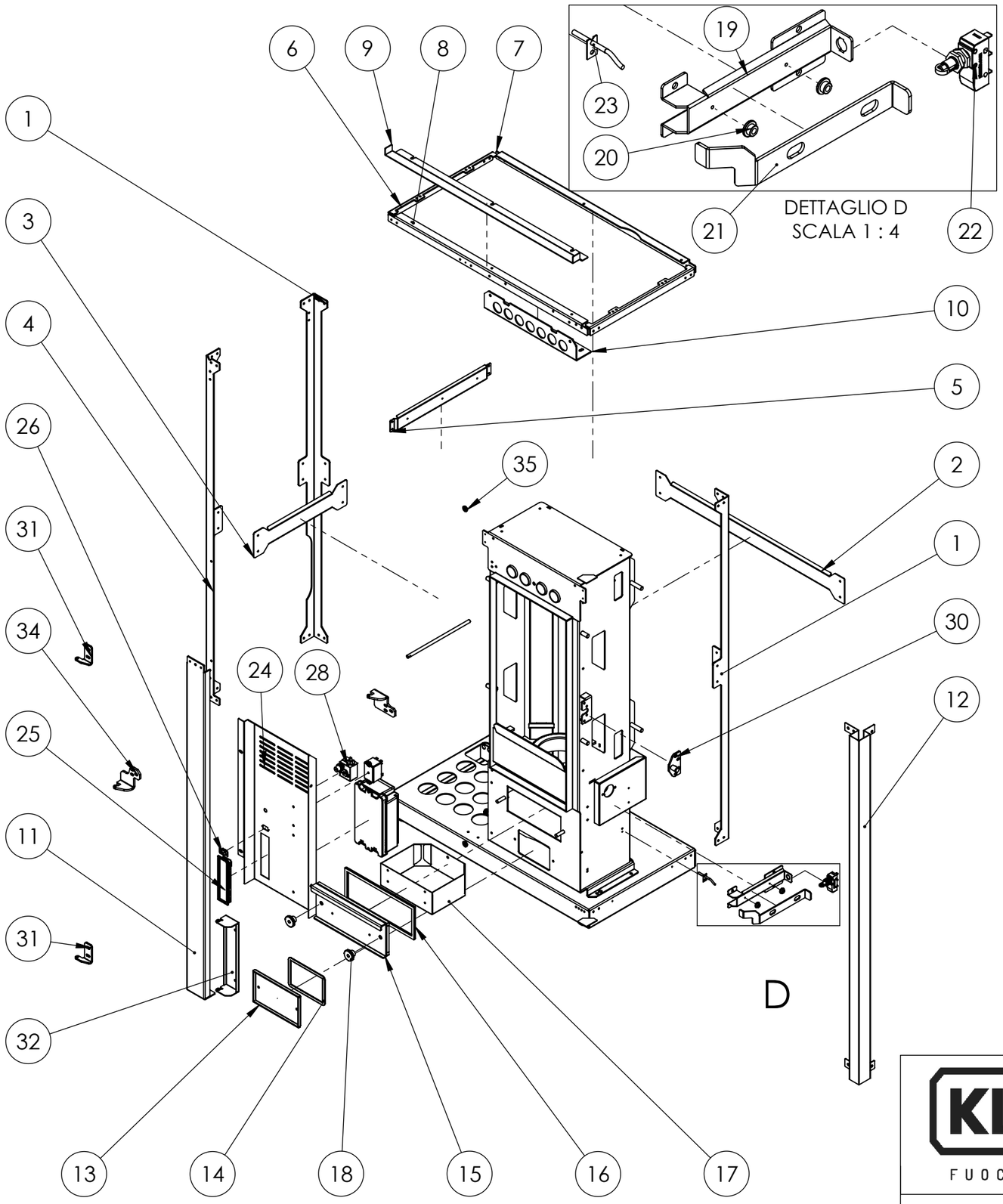

Pos.	Codice	Descrizione	Q.tà	Commento
1	VRT-096.ver	Piantone 2	2	Verniciato
2	VRT-094	Traversione centrale posteriore	1	
3	VRT-095	Traversione centrale - laterale	1	
4	VRT-091.ver	Piantone anteriore sinistro	1	Verniciato
5	VRT-128	Traversione centrale - laterale	1	
6	VRT-092.ver	Traversino laterale corto	2	Verniciato
7	VRT-093.ver	Traversino Posteriore VERTICAL	1	Verniciato
8	VRT-097.ver	Traversioni anteriore	1	Verniciato
9	VRT-106.ver	Rinforzo forntale TOP VERTICAL	1	Verniciato
10	VRT-113.ver	Flangia frontale di rinforzo	1	Verniciato
11	VRT-101.ver	Piantone centrale	1	Verniciato
12	VRT-006S.ver	Piantone anteriore destro saldato	1	Verniciato
13	A80-034.ver	Flangia bocchetta passaggio fumi	1	Verniciato
14	GU.P.AM82	Guarnizione piatta 8x2 mm adesiva morbida	1	L = 0.45 m
15	R100-006S-FR.ver	CASSETTO CENERE ERM. PUNTATO RIVETTATO	1	Verniciato
16	GU.T.A9	GUARNIZIONE TRECCIA Ø9mm CON CALZA ACCIAIO	1	L = 0.75 m
17	S80-064.ver	Cassetto cenere	1	Verniciato
18	VOLANTINOTFPM8A	Volantino tondo foro M8 passante acciaio brunito	2	
19	S80-133	Staffa per leva micro-porta SOFT FR	1	
20	A120-T01.cro	Nottolino scorrimento per perno porta	2	Cromato
21	VRT-025	Leva micro-porta VERTICAL	1	
22	MICRO.R90.CF.CF	Microinterr. ruota a 90° filetto e faston	1	
23	SOND.K.450C.40/600	SONDA TIPO "K" 450°C -D.4 x 40 mm - Cavo 600 mm	1	
24	VRT-102	Flangia frontale strumenti	1	
25	SCHE.EMERGENZA.WIFI.NL2.0	Scheda emergenza 2 tasti Wi-Fi senza logo	1	
26	CBL-SERIALE	Interfaccia USB/SERIALE per gestione seriale	1	
27	RELE.30A.2C.NO	Relè a due contatti NO 30A	1	
28	TERM.SIC	Termostato di sicurezza acqua riarmo manuale 100+0-6°C	1	
29	SCHE.R023.2K-128Kb	SCHEDA POTENZA R023_2 - 128Kb - con coperchio nero	1	
30	MAN.AGG.C90	Aggancio maniglia chiusura CLASS 80 cromato	1	
31	VRT-104.ver	Gancio porta sinistra	2	Verniciato
32	VRT-033.ver	Staffa cerniera porta inferiore VRT	1	Verniciato
33	VRT-055.ver	Gancio superiore porta	1	Verniciato
34	VRT-056.ver	Gancio superiore porta	1	Verniciato
35	MAGNETE.NEODIMIO.15X3,2X3	Magnete neodimio D15xd3,2x3	2	
36	A80-T11	Asta raschiatore L 228 mm	1	nero

KLOVER®
FUOCO E PASSIONE

PRODOTTO: **Stufa a pellet VERTICAL**		CODICE: **VRT-001**	REVISIONE: **0**
DESCRIZIONE: Stufa a pellet VERTICAL			QUANTITA': **1**
SVILUPPO (mm)		MATERIALE	DATA: 20/02/2025
classe di tolleranza **ISO 22768/1**	SCALA: 1:10	PESO PEZZO (Kg.): 176.243	AUTORE: Simone C.
	FORMATO FOGLIO: A3	NOTE	

Il presente disegno è di esclusiva proprietà di KLOVER s.r.l. Riproduzione, o divulgazione, anche parziale vietata.

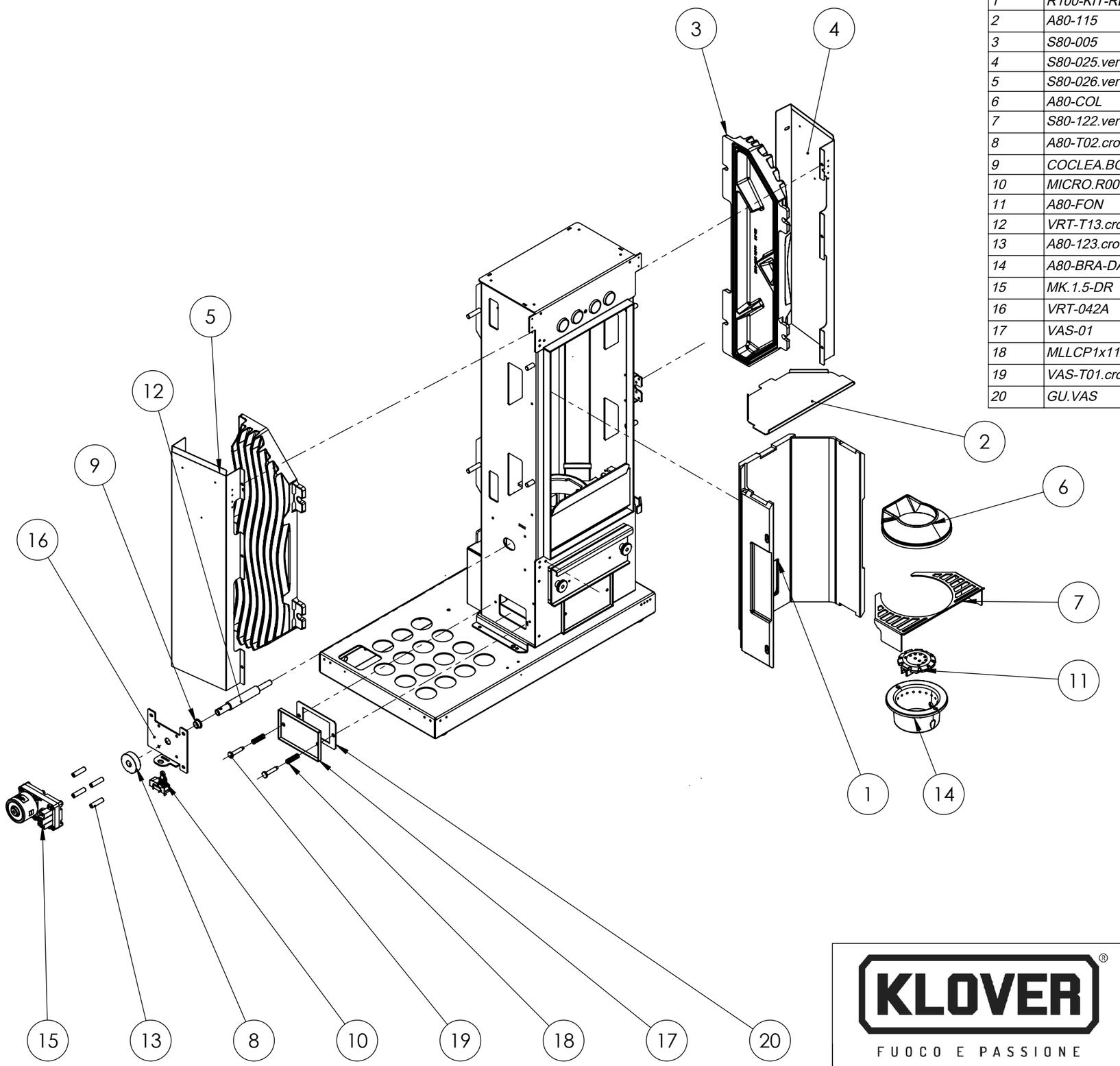

Pos.	Codice	Descrizione	Q.tà	Commento
1	R100-KIT-RB	KIT REFRATTARIO BIANCO R100 / A120 / S80 / S100	1	
2	A80-115	Frangifiamma	1	
3	S80-005	Scambiatore soft 80	2	
4	S80-025.ver	Carter laterale destro	1	Verniciato
5	S80-026.ver	Carter laterale sinistro	1	Verniciato
6	A80-COL	Collare fiamma	1	
7	S80-122.ver	Rete per braciere SOFT 80	1	Verniciato
8	A80-T02.cro	Anello per azzeramento posizione brac.	1	cromato
9	COCLEA.BOCC.A	Boccola coclea in acciaio sinterizzato 15x17x23x9	1	
10	MICRO.R00.CF.CF-HT	MICROINTERUTTORE RUOTA 0° c/FILETTO c/FASTON 180°C	1	
11	A80-FON	Fondello	1	
12	VRT-T13.cro	Albero motoriduttore	1	cromato
13	A80-123.cro	Tubo di posizionamento motoriduttore pulitore	4	cromato
14	A80-BRA-DA	Braciere in ghisa mod.diva air	1	
15	MK.1.5-DR	Motoriduttore 1.5 giri/min Doppia Rotazione	1	
16	VRT-042A	Flangia per motoriduttore pulizia	1	
17	VAS-01	Valvola antiscoppio A	1	
18	MLLCP1x11x35	Molla a compressione sp1 - Ø11x35x5	2	
19	VAS-T01.cro	Perno filettato per valvola AS cromato	2	Cromato
20	GU.VAS	Guarnizioni valvola antiscoppio	1	

KLOVER®
FUOCO E PASSIONE

PRODOTTO: **Stufa a pellet VERTICAL**		CODICE: **VRT-001**	REVISIONE: **0**
DESCRIZIONE: Stufa a pellet VERTICAL			QUANTITA': **1**
SVILUPPO (mm)		MATERIALE	DATA: 20/02/2025
classe di tolleranza: **ISO 22768/1**	SCALA: 1:10 / PESO PEZZO (Kg.): 176.243	AUTORE: Simone C.	
	FORMATO FOGLIO: A3	NOTE	

Il presente disegno è di esclusiva proprietà di KLOVER s.r.l. Riproduzione, o divulgazione, anche parziale vietata.

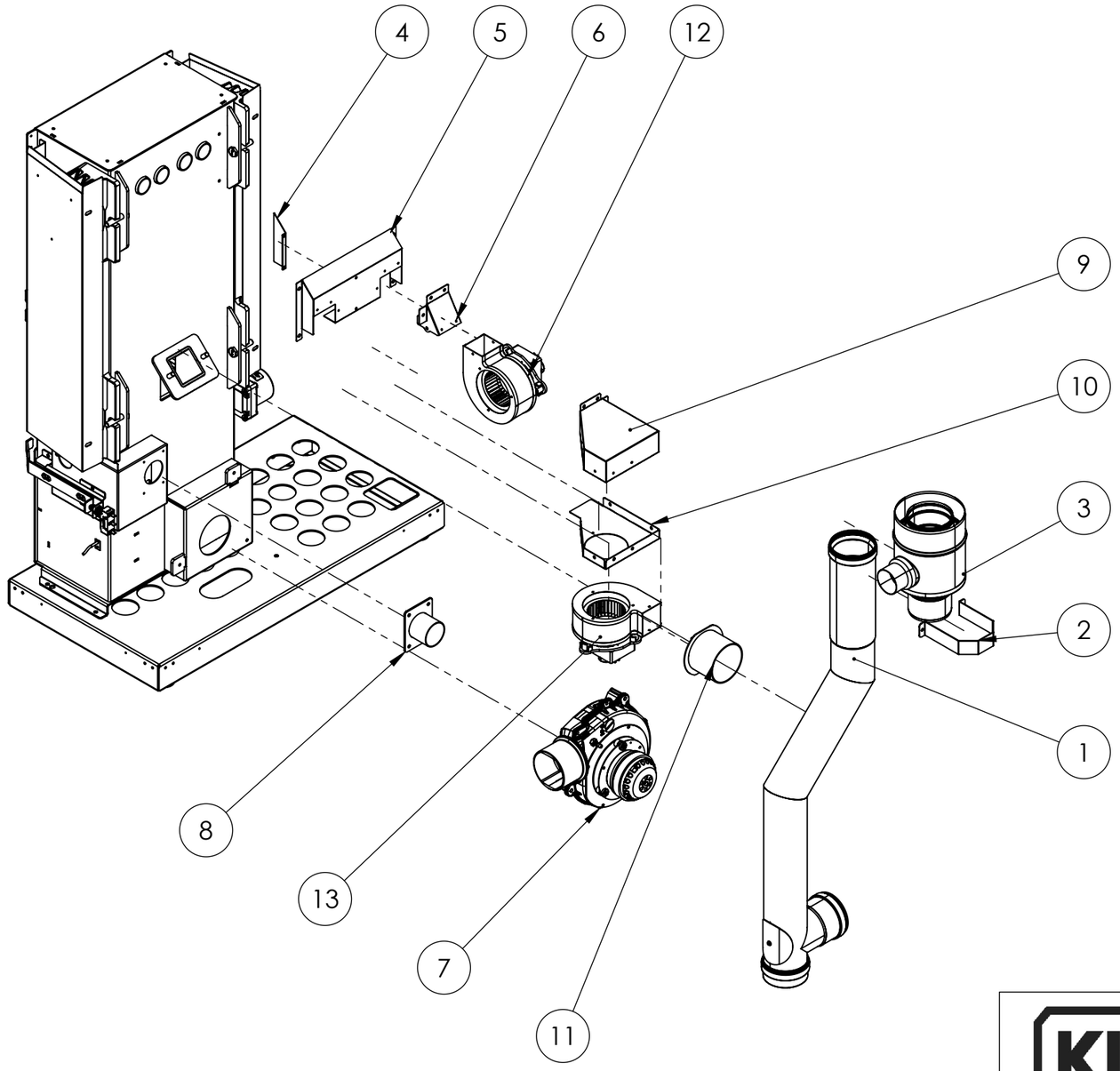

Pos.	Codice	Descrizione	Q.tà	Commento
1	KIT.TFS.VRT	Tubo uscita fumi superiore VERTICAL	1	
2	VRT-111.ver	Collare reggi tubo VERTICAL	1	Verniciato
3	KIT.COAX.VRT	RACCORDO COASSIALE VERTICAL	1	
4	VRT-305	L di divisione interna carter aria	1	
5	VRT-026	Carter aria	1	
6	VRT-024	Flangia ventialtore aria dx	1	
7	ASP.FUMI.T.VOL80D	Aspriratore fumi assemblato su voluto doppia D. 80	1	
8	SP7-008S.ver	Tubo di aspirazione SALDATO SP7	1	Verniciato
9	VRT-300	Carter esterno per vent. canaliz. VCT	1	
10	VRT-301	Carter inferiore vent. canaliz. Pt2	1	
11	VCT-003S.ver	Flangia imbocco quadro 54,6X45,5 D.80mm	1	Verniciato
12	VENT.CENT.DX.85.53-47-AB	Ventilatore centrifugo DX AVB 85-62/47	1	
13	VENT.CENT.DX.85.53-47-AB	Ventilatore centrifugo DX AVB 85-62/47	1	solo modello Canalizzato

KLOVER®
FUOCO E PASSIONE

PRODOTTO: **Stufa a pellet VERTICAL**		CODICE: **VRT-001**	REVISIONE: **0**
DESCRIZIONE: Stufa a pellet VERTICAL			QUANTITA': **1**
SVILUPPO (mm)		MATERIALE	DATA: 20/02/2025
classe di tolleranza **ISO 22768/1**	SCALA: 1:10	PESO PEZZO (Kg.): 176.243	AUTORE: Simone C.
	FORMATO FOGLIO: A3	NOTE	

Il presente disegno è di esclusiva proprietà di KLOVER s.r.l. Riproduzione, o divulgazione, anche parziale vietata.

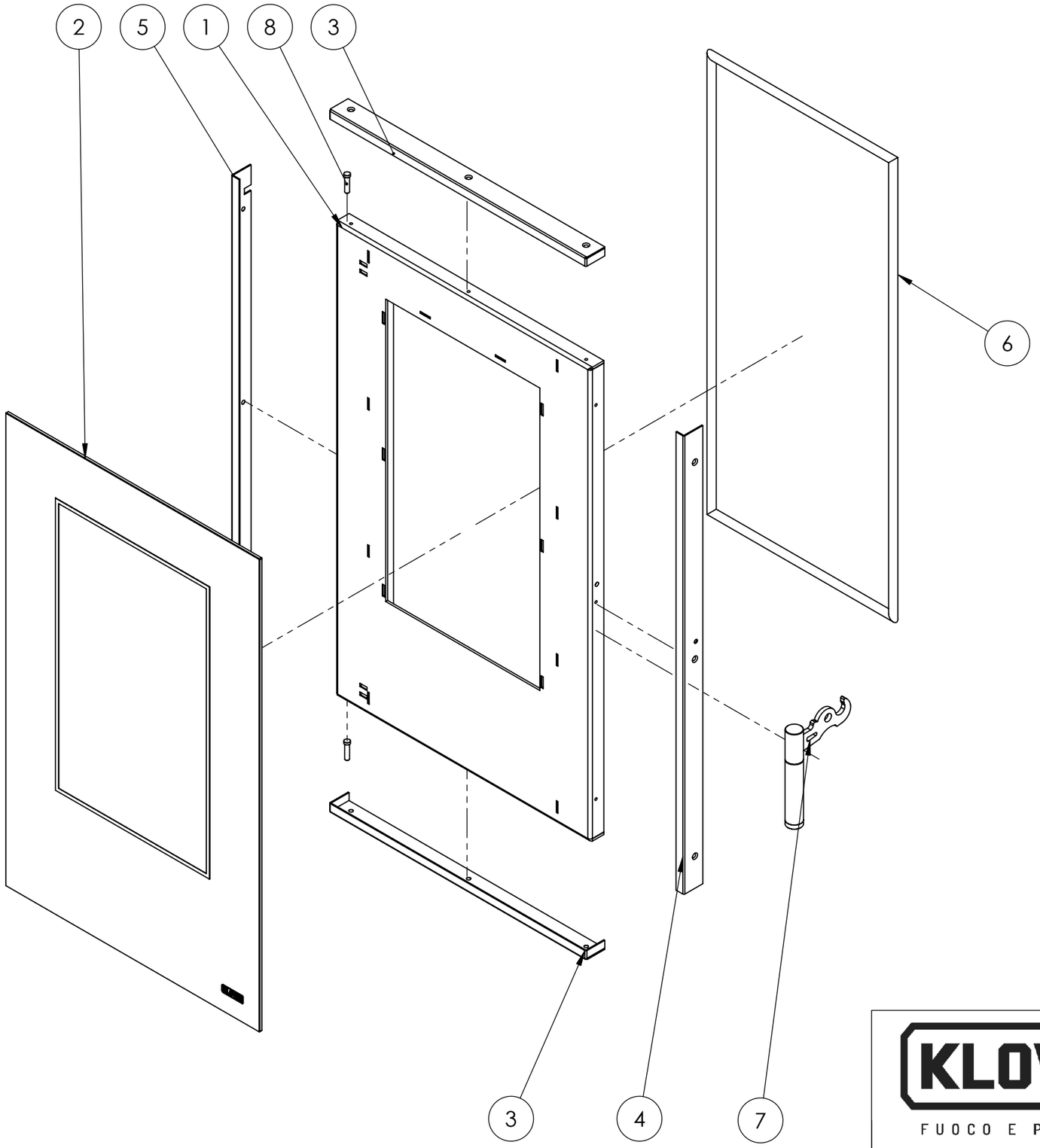

Pos.	Codice	Descrizione	Q.tà	Commento
1	VRT-001S.ver	PORTA VERTICAL COMPLETA	1	Verniciato
2	VET.VRT.EXT	Vetro ceramico sergigrafato 627.5 x 389 x 4	1	
3	VRT-011.ver	L superiore fissaggio vetro superiore VRT	2	Verniciato
4	VRT-018.ver	L di fissaggio vetro dx VRT	1	Verniciato
5	VRT-019.ver	L fissaggio vetro laterale sinistro	1	Verniciato
6	GU.T.10	Guarnizione treccia Ø9 mm con calza acciaio	1	L = 1.77 m
7	MAN.R100	MANIGLIA PER PORTA TONDA ASS. (prodotti aria)	1	
8	SLP120-T01	Perno rotazione porta	2	

KLOVER®
FUOCO E PASSIONE

PRODOTTO: **Stufa a pellet VERTICAL**		CODICE: **VRT-001**	REVISIONE: **0**
DESCRIZIONE: Stufa a pellet VERTICAL			QUANTITA': **1**
SVILUPPO (mm)		MATERIALE	DATA: 20/02/2025
classe di tolleranza **ISO 22768/1**	SCALA: 1:5	PESO PEZZO (Kg.): 176.243	AUTORE: Simone C.
	FORMATO FOGLIO: A3	NOTE	

Il presente disegno è di esclusiva proprietà di KLOVER s.r.l. Riproduzione, o divulgazione, anche parziale vietata.

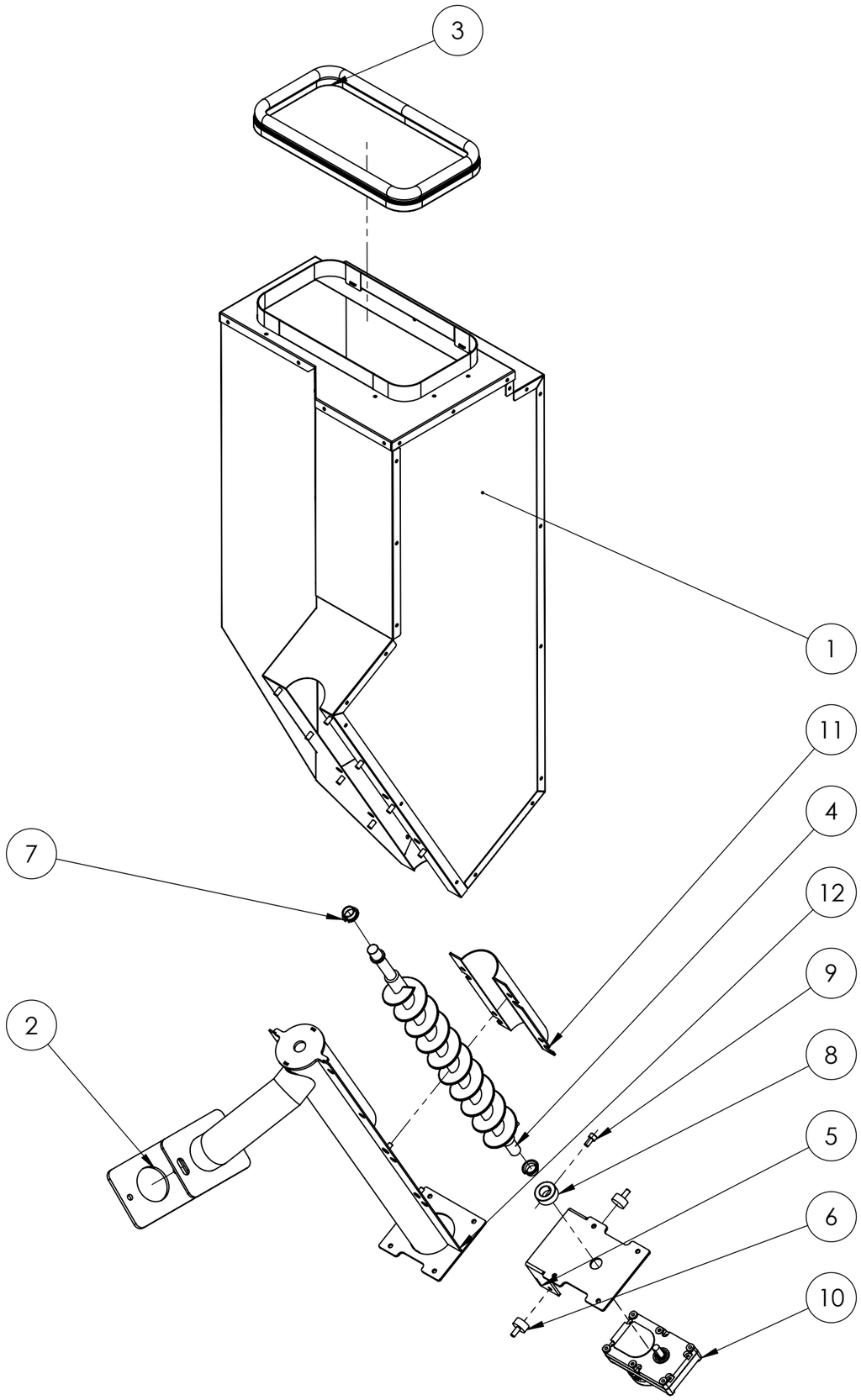

Pos.	Codice	Descrizione	Q.tà	Commento
1	VRT-200A	Serbatoio pellet VRT	1	
2	A80-068	Guarnizione per gruppo coclea	1	
3	GU.EPDM.D15H30.1-3	Guarnizione epidiemme 60° ermetica D15 H30,5 sp 1-3 mm	1	L = 1.05 m
4	EC250-COCLEA.cro	COCLEA L 550 mm CROMATA	1	cromato
5	A80-300S.cro	Staffa fissaggio motoriduttore cromato cromato	1	Cromato
6	AVBD20XH10M6	ANTIVIBRANTE IN GOMMA D.20X10 mm M6X14 mm	2	
7	COCLEA.BOCC.A	Boccola coclea in acciaio sinterizzato 15x17x23x9	2	
8	MAP1-T002.cro	Boccola per fissaggio motoriduttore cromata	1	cromato
9	VITE.TCEI.I.M6X12	VITE TESTA CILIND. ESAGONO INCASSATO INOX - 6X12	1	
10	MK.1.75-BLDC	Motoriduttore 1.75 giri/min brushless	1	
11	VRT-126S.cro	CALOTTA CHIUSURA COCLEA VRT CROMATA	1	Cromato
12	VSSA-GC.cro	Gruppo colea VERTICAL CROMATO	1	Cromato

KLOVER®
FUOCO E PASSIONE

PRODOTTO: **Stufa a pellet VERTICAL**		CODICE: **VRT-001**	REVISIONE: **0**
DESCRIZIONE: Stufa a pellet VERTICAL			QUANTITA': **1**
SVILUPPO (mm)		MATERIALE	DATA: 20/02/2025
classe di tolleranza **ISO 22768/1**	SCALA: 1:7 — PESO PEZZO (Kg.): 176.243	AUTORE: Simone C.	
	FORMATO FOGLIO: A3	NOTE	

Il presente disegno è di esclusiva proprietà di KLOVER s.r.l. Riproduzione, o divulgazione, anche parziale vietata.