RHEA Flam	Ersatzteilliste Spare parts list Catalogue des pièces détachées	Gultig seit: Valid from: Valide:	07.02.2023
	LAMYDB 10 233D_0000_003	Blatt: Page:	1 / 13

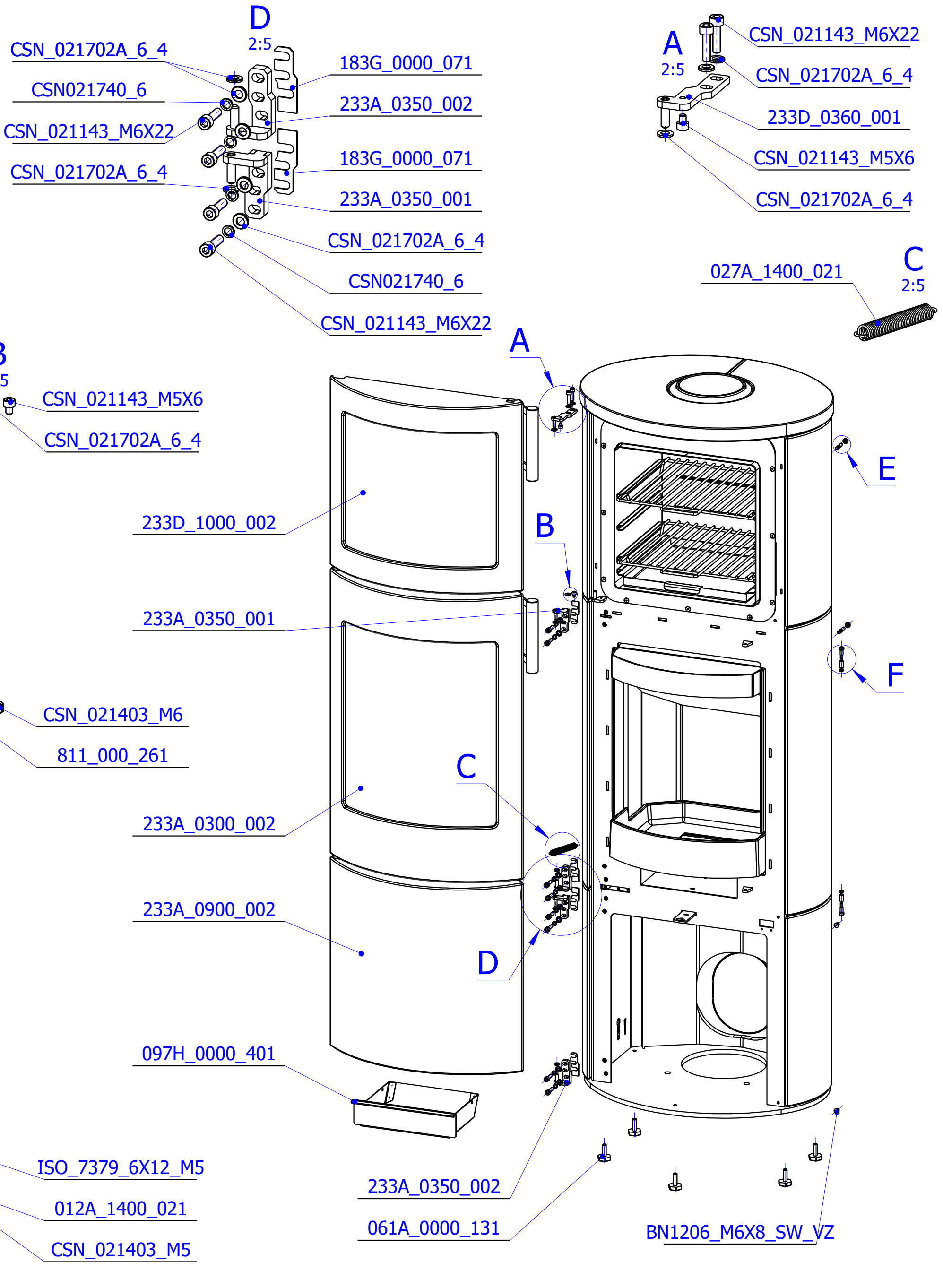

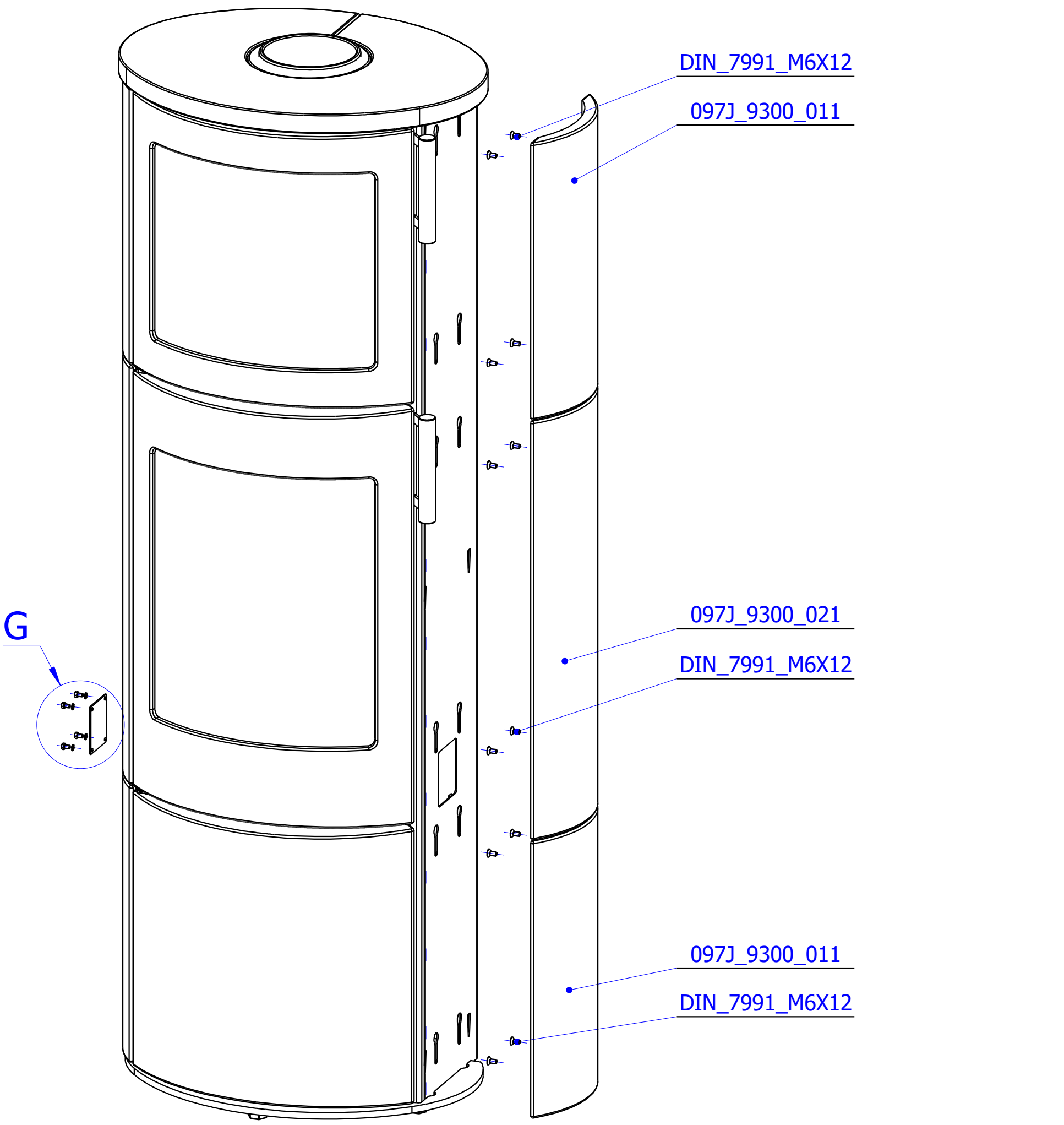
G
2:5
CSN_021103_M5X8
CSN_021745_5_3
146A_0000_221
DIN_7991_M6X12
097J_9300_011
097J_9300_021
DIN_7991_M6X12
G
097J_9300_011
DIN_7991_M6X12

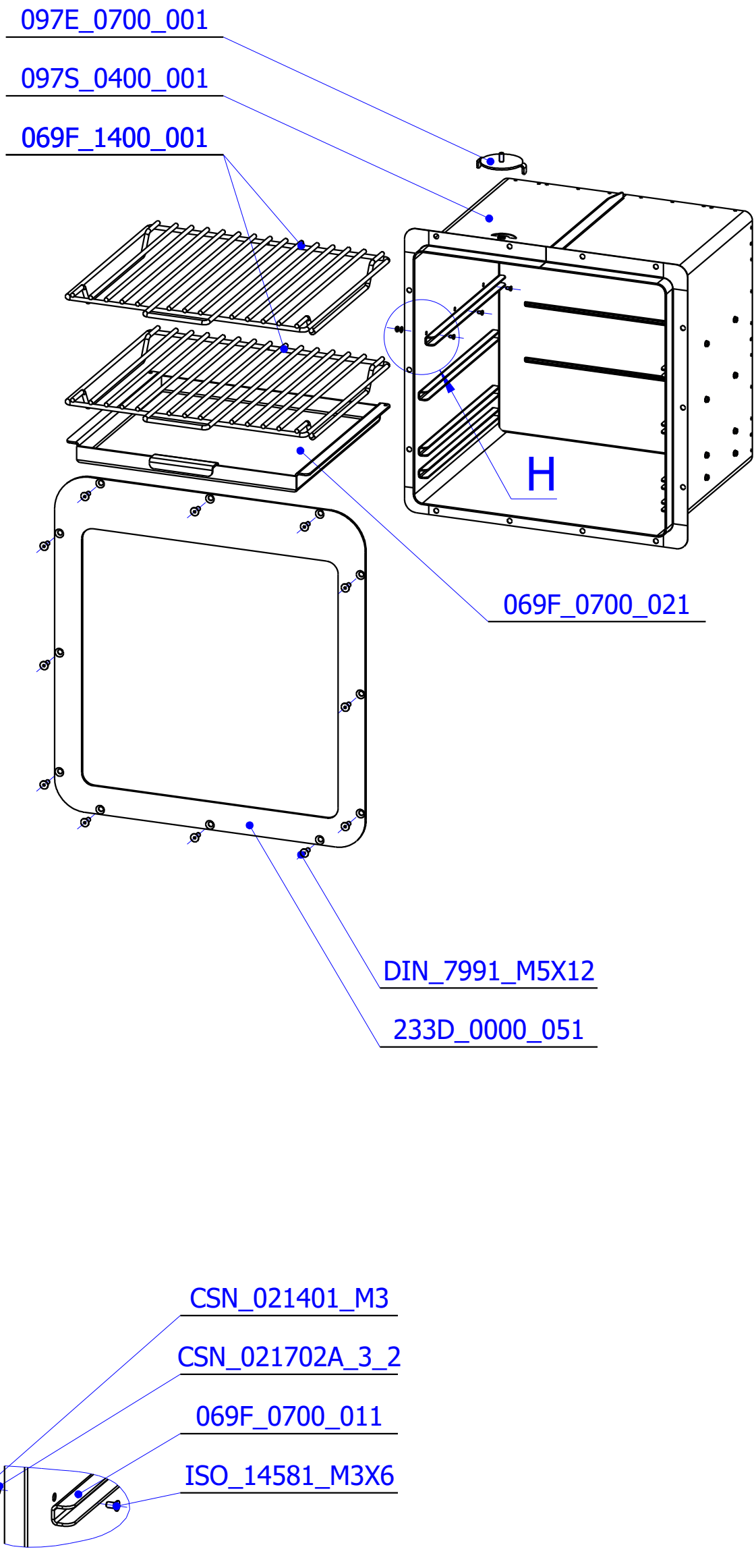
097E_0700_001
097S_0400_001
069F_1400_001
H
069F_0700_021
DIN_7991_M5X12
233D_0000_051

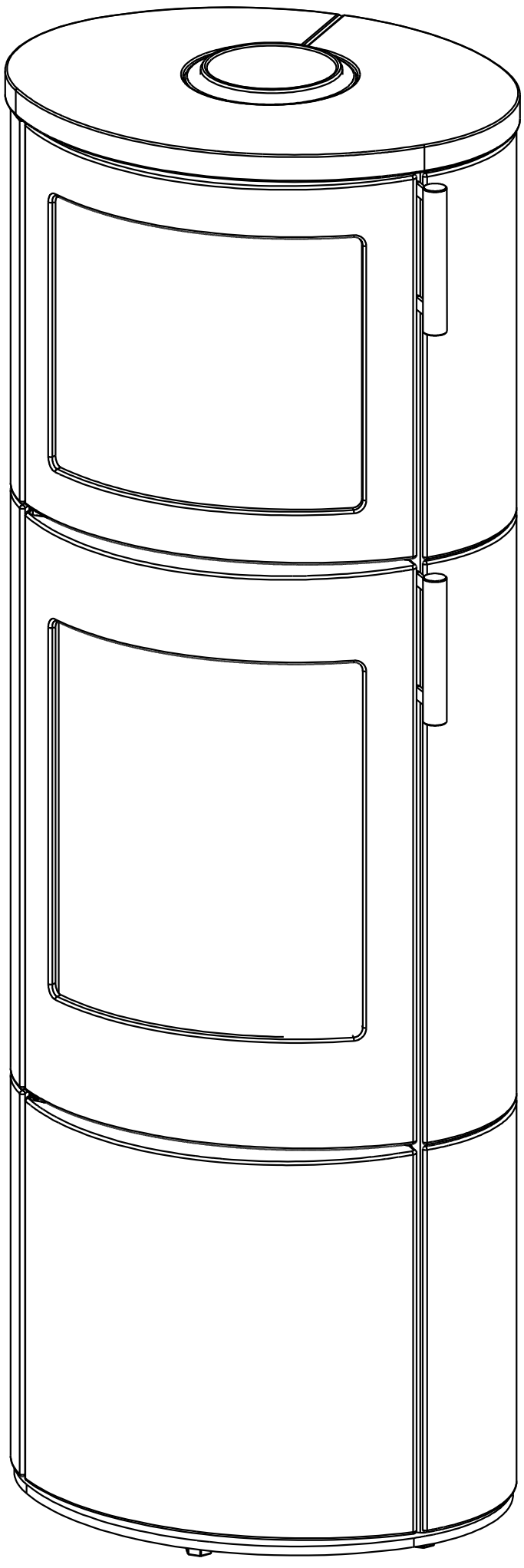

CSN_021401_M3
CSN_021702A_3_2
069F_0700_011
ISO_14581_M3X6
H
2:5

RHEA Flam	Ersatzteilliste Spare parts list Catalogue des pièces détachées	Gultig seit: Valid from: Valide:	07.02.2023
	LAMYDB 10 233D_0000_003	Blatt: Page:	4 / 13

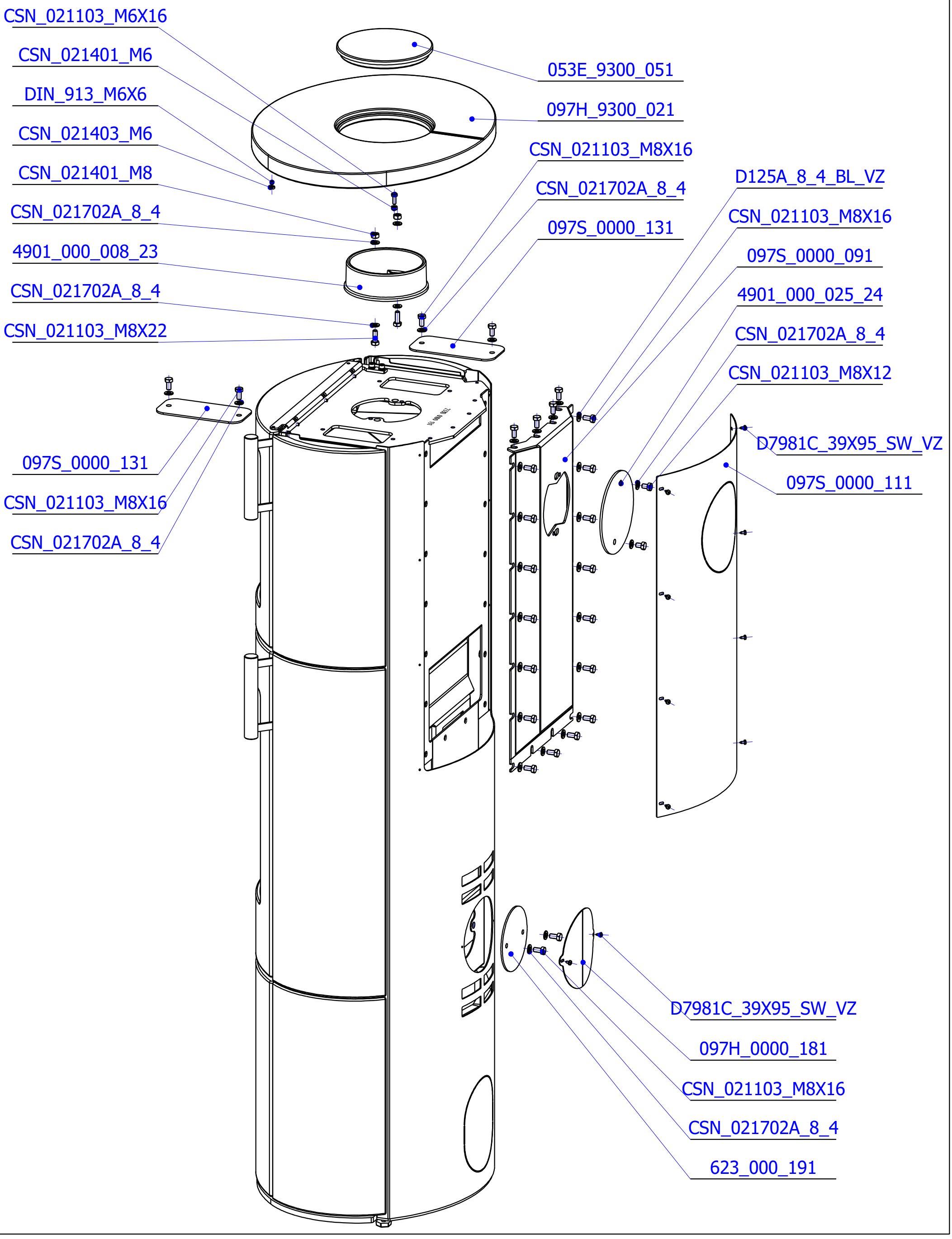

RHEA Flam	Ersatzteilliste Spare parts list Catalogue des pièces détachées	Gultig seit: Valid from: Valide:	07.02.2023
	LAMYDB 10 233D_0000_003	Blatt: Page:	5 / 13

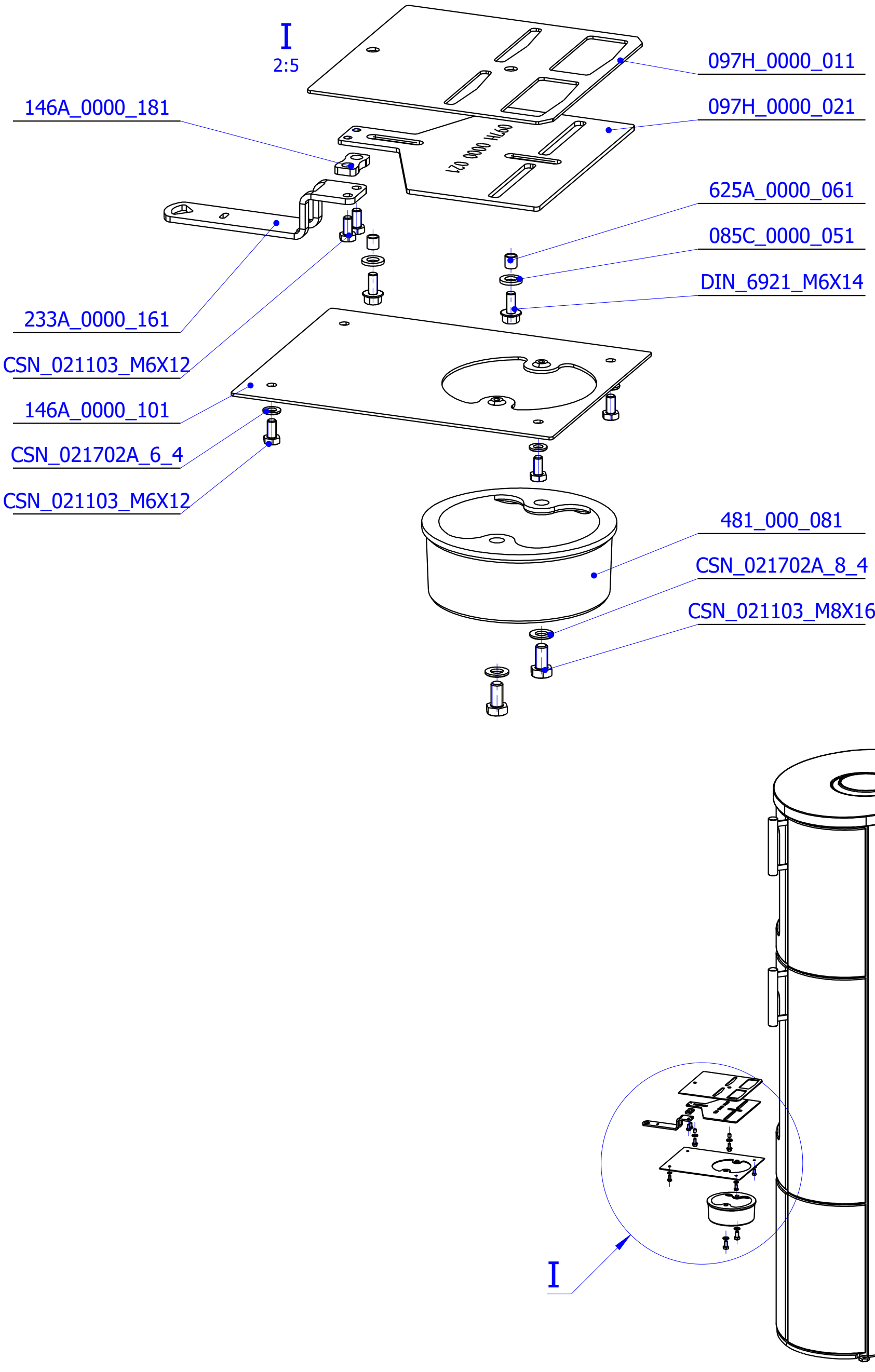

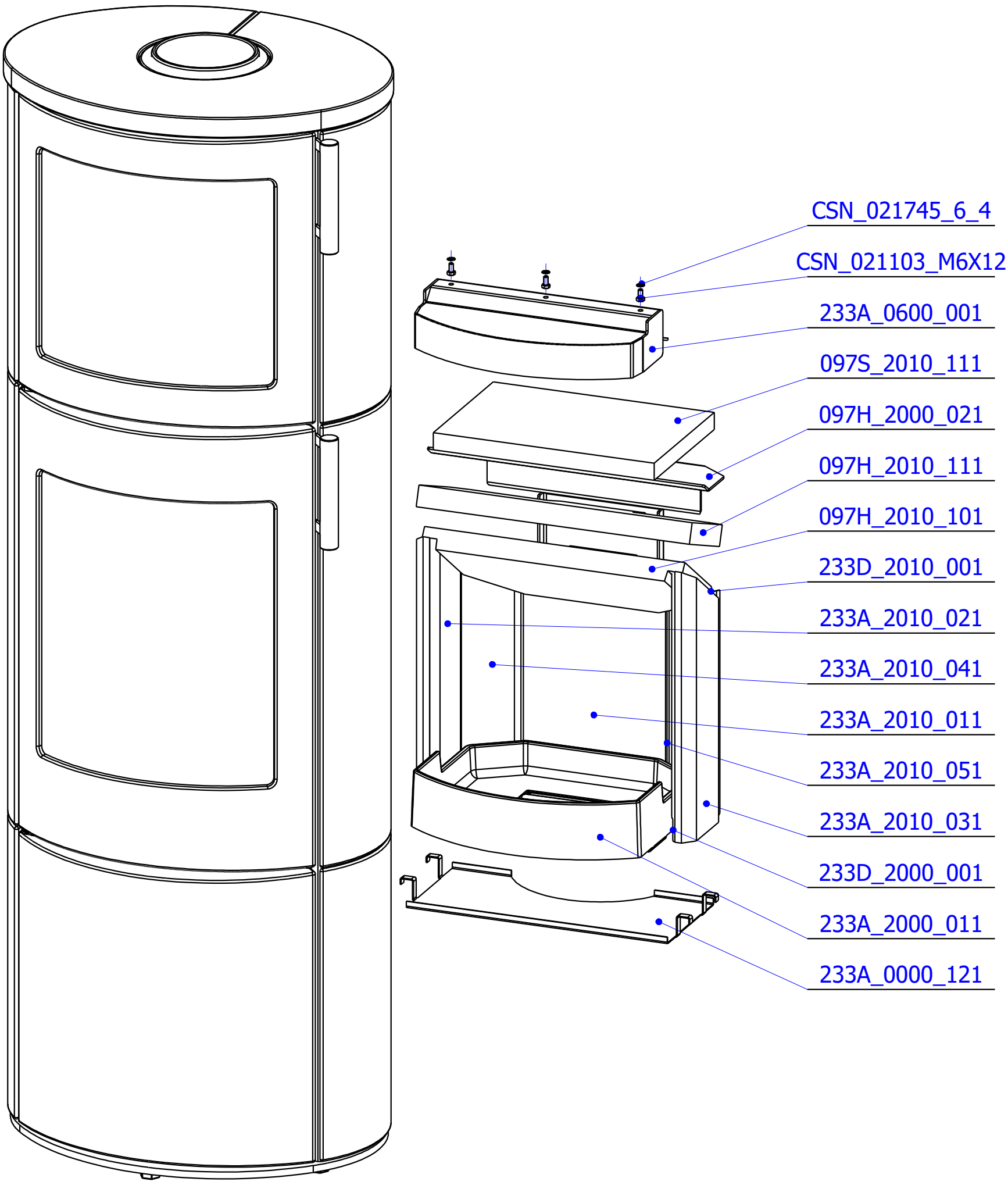
CSN_021745_6_4
CSN_021103_M6X12
233A_0600_001
097S_2010_111
097H_2000_021
097H_2010_111
097H_2010_101
233D_2010_001
233A_2010_021
233A_2010_041
233A_2010_011
233A_2010_051
233A_2010_031
233D_2000_001
233A_2000_011
233A_0000_121

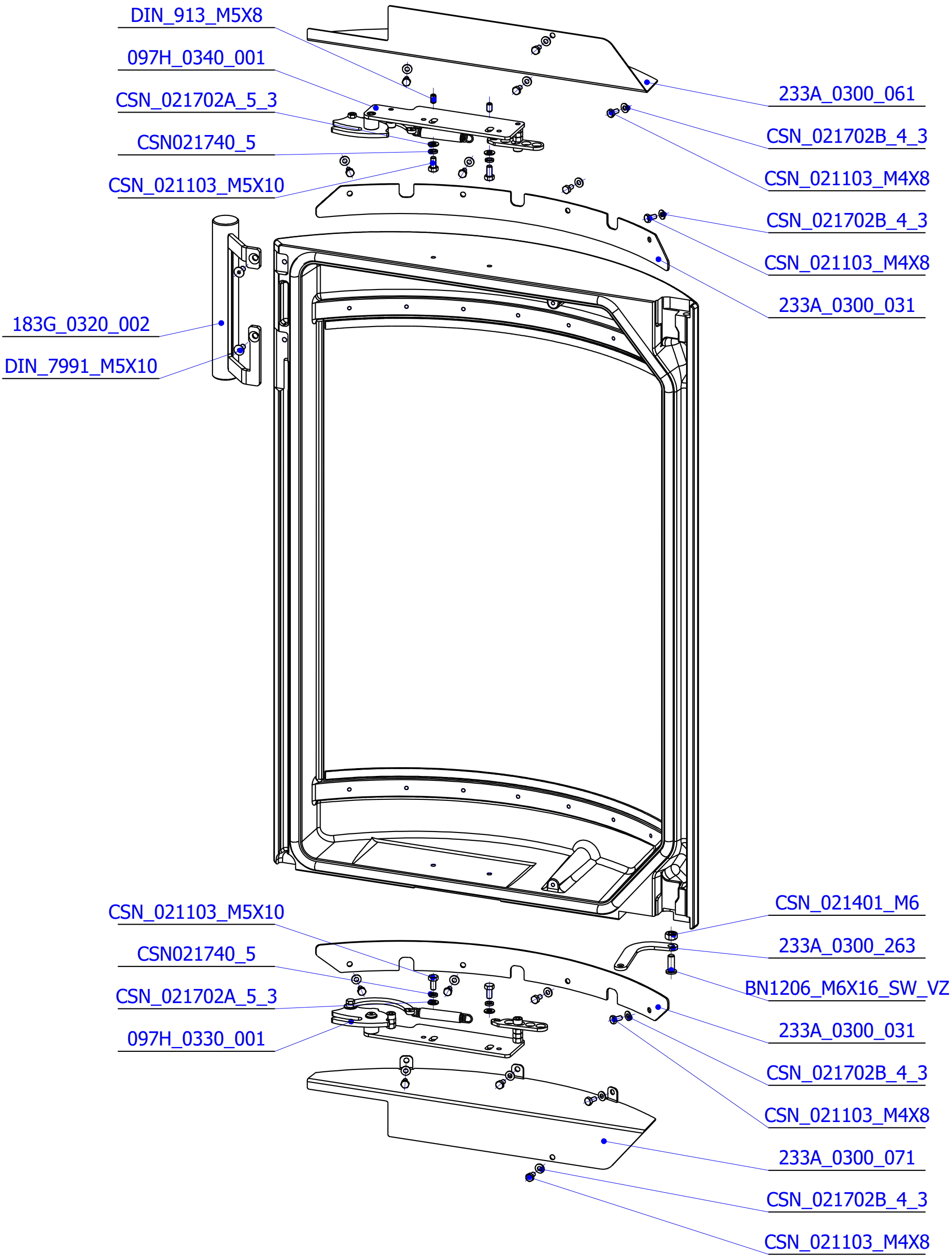
DIN_913_M5X8
097H_0340_001
CSN_021702A_5_3
CSN021740_5
CSN_021103_M5X10
183G_0320_002
DIN_7991_M5X10
233A_0300_061
CSN_021702B_4_3
CSN_021103_M4X8
CSN_021702B_4_3
CSN_021103_M4X8
233A_0300_031
CSN_021103_M5X10
CSN021740_5
CSN_021702A_5_3
097H_0330_001
CSN_021401_M6
233A_0300_263
BN1206_M6X16_SW_VZ
233A_0300_031
CSN_021702B_4_3
CSN_021103_M4X8
233A_0300_071
CSN_021702B_4_3
CSN_021103_M4X8

233A_0300_TESNENI_S_PRAPORKEM

341 414 000 003 1,00 M
TESNENI SKLA
GLAS SEALING
SCHEIBENDICHTUNG

233A_0300_TESNENI_D13_2

341 415 014 621 0,80 M
TESNENI SKLA
GLAS SEALING
SCHEIBENDICHTUNG

233A_0300_TESNENI_8X2

341 414 009 002 0,80 M
TESNENI SKLA
GLAS SEALING
SCHEIBENDICHTUNG

233A_0300_TESNENI_PR_10

341 414 010 615 2,20 M
SNURA DVERI
DOOR GASKET
TÜRDICHTUNG

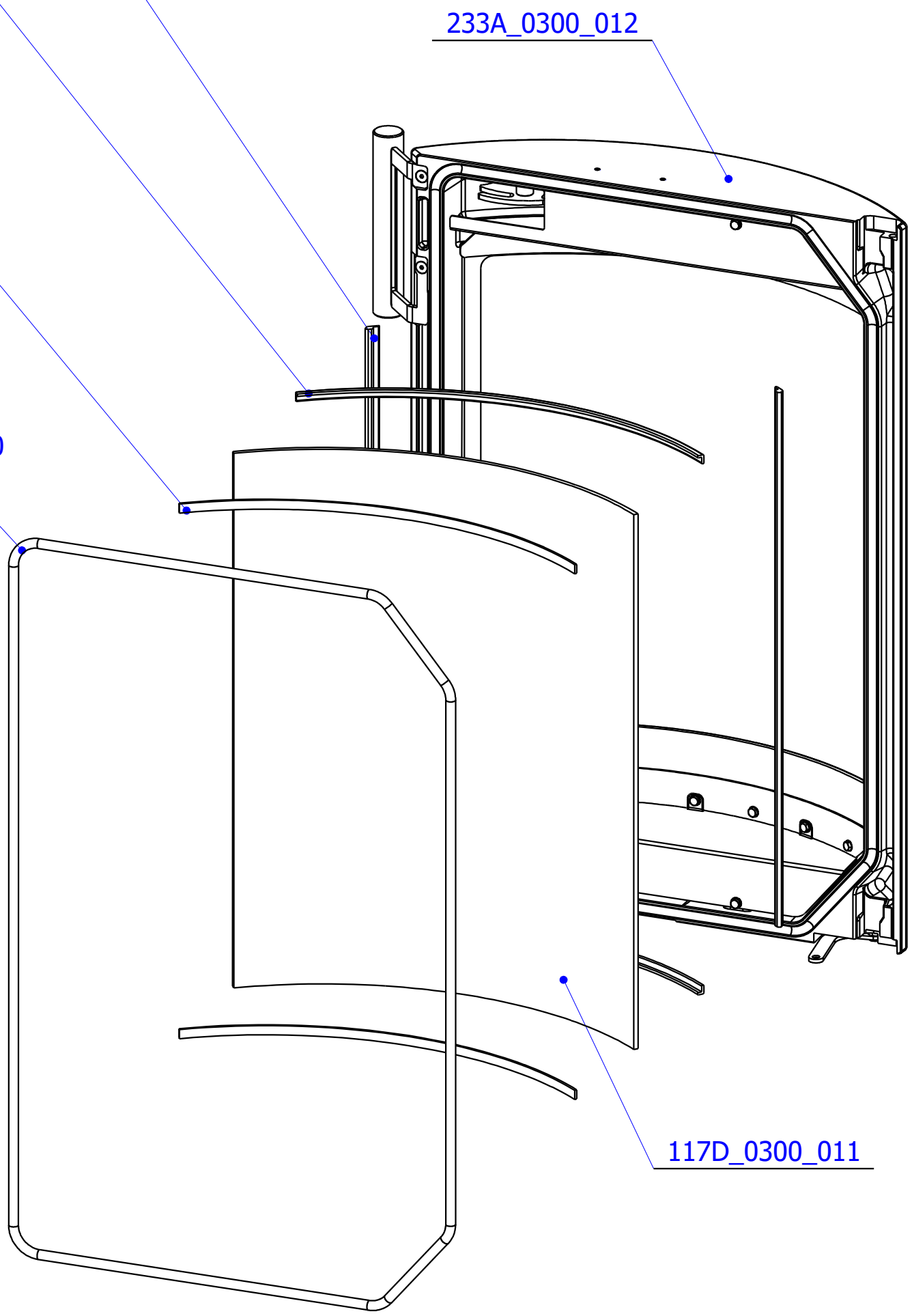

TESNICI TMEL / SEALANT / KITTSTOFF: SEALTITE 210 PROD. CODE: 210 000 000 008

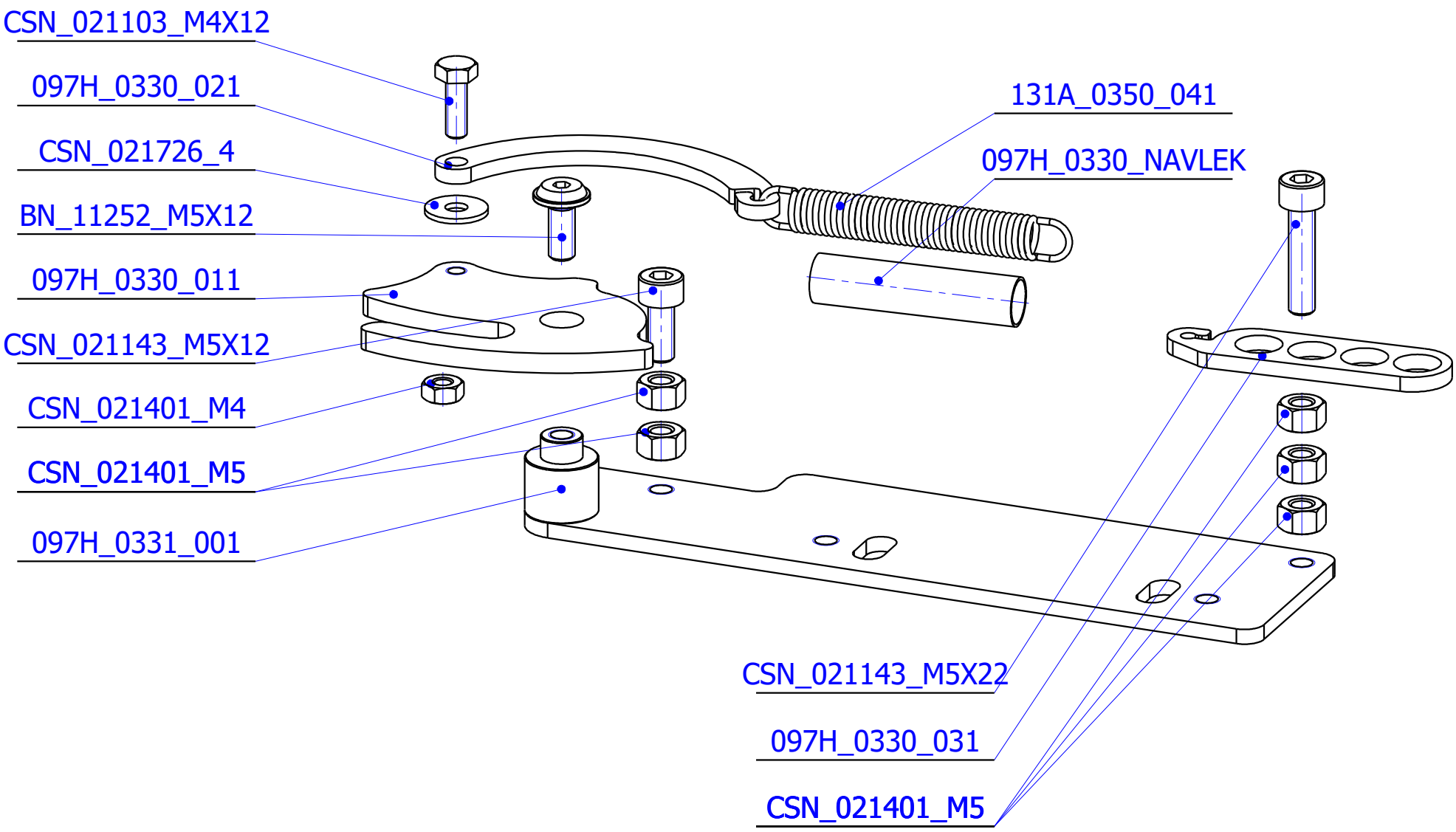
CSN_021103_M4X12
097H_0330_021
CSN_021726_4
BN_11252_M5X12
097H_0330_011
CSN_021143_M5X12
CSN_021401_M4
CSN_021401_M5
097H_0331_001
131A_0350_041
097H_0330_NAVLEK
CSN_021143_M5X22
097H_0330_031
CSN_021401_M5

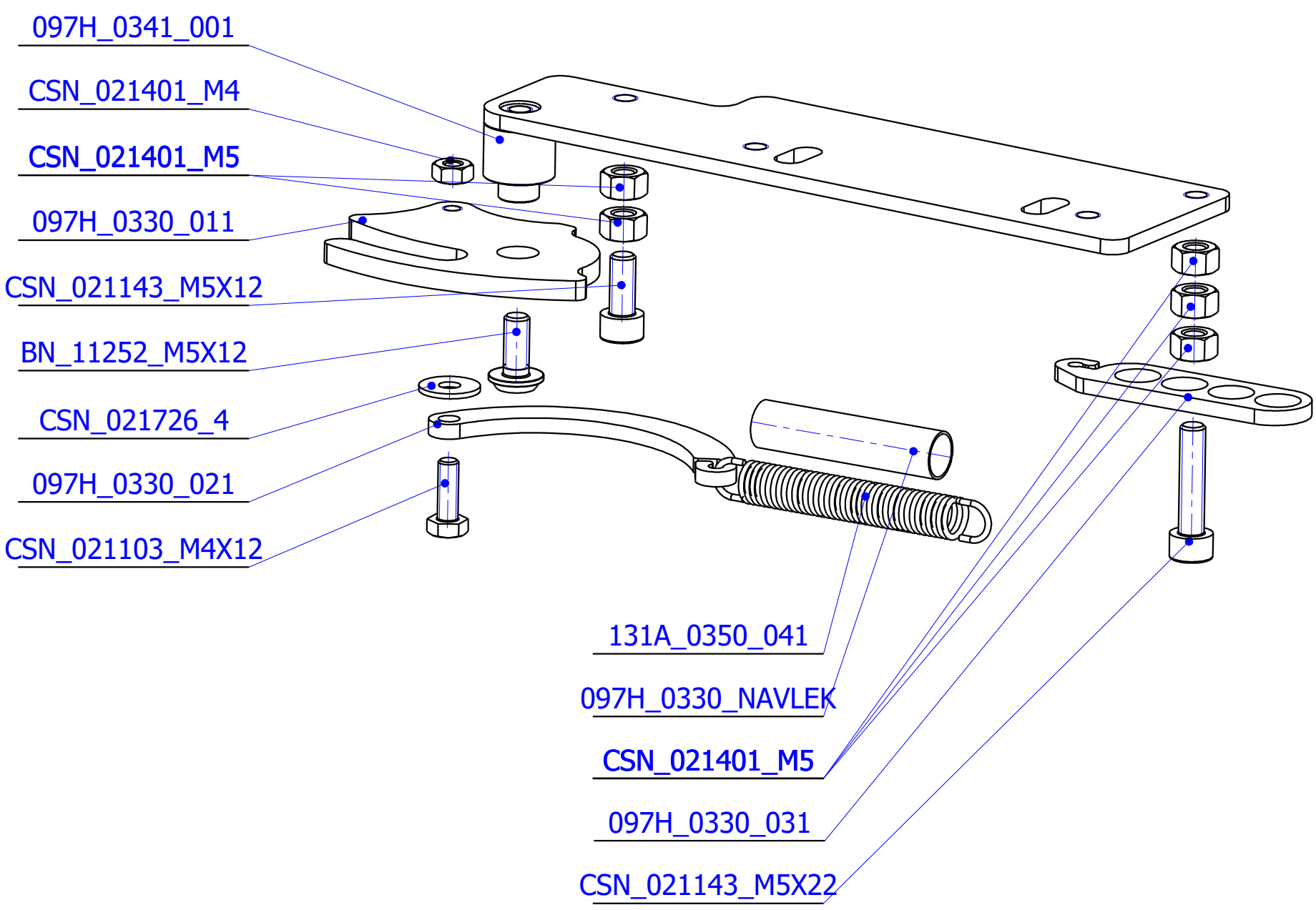
097H_0341_001
CSN_021401_M4
CSN_021401_M5
097H_0330_011
CSN_021143_M5X12
BN_11252_M5X12
CSN_021726_4
097H_0330_021
CSN_021103_M4X12
131A_0350_041
097H_0330_NAVLEK
CSN_021401_M5
097H_0330_031
CSN_021143_M5X22

RHEA Flam	Ersatzteilliste Spare parts list Catalogue des pièces détachées	Gultig seit: Valid from: Valide:	07.02.2023
	LAMYDB 10 233D_0000_003	Blatt: Page:	11 / 13

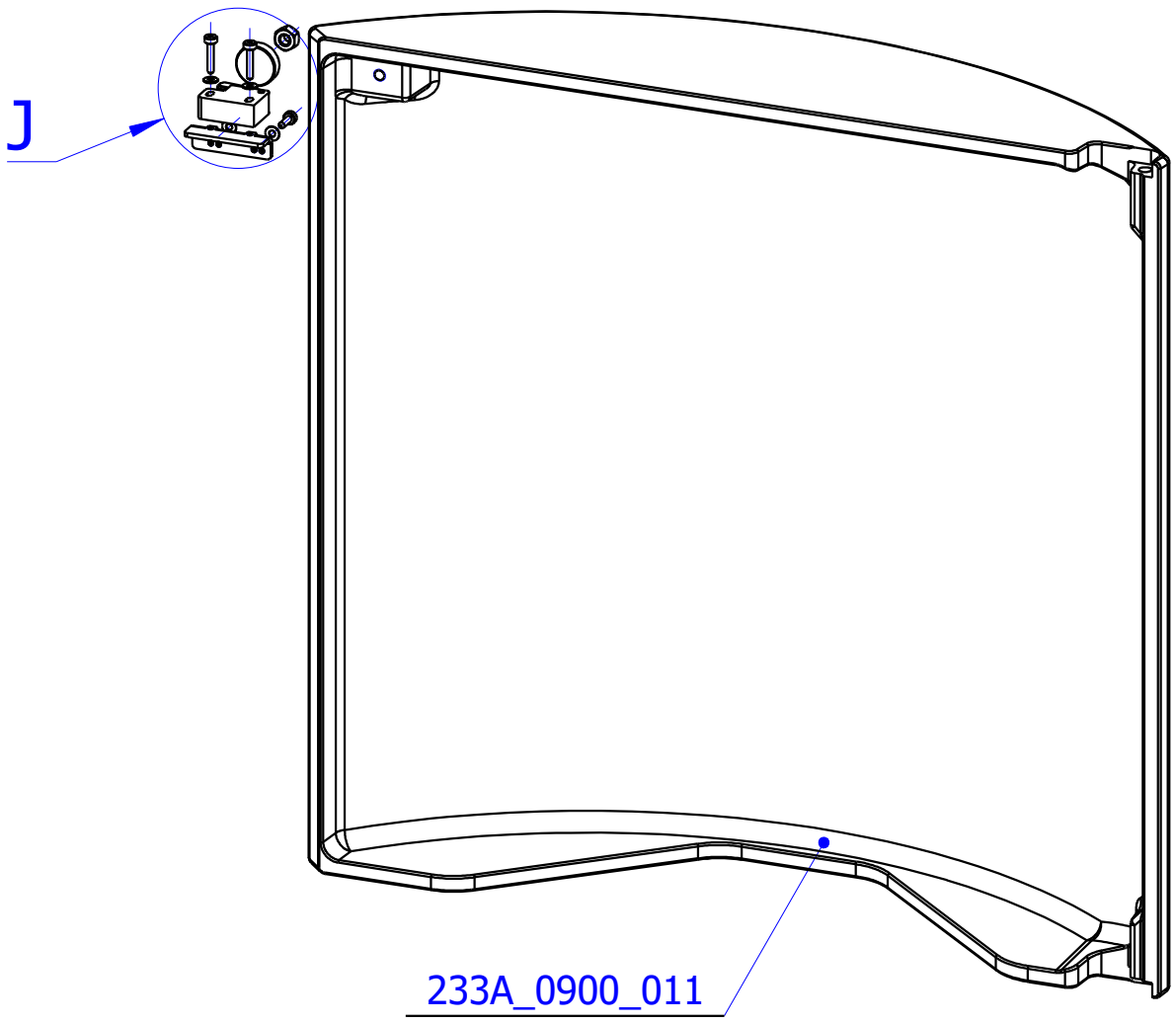

J

4:5

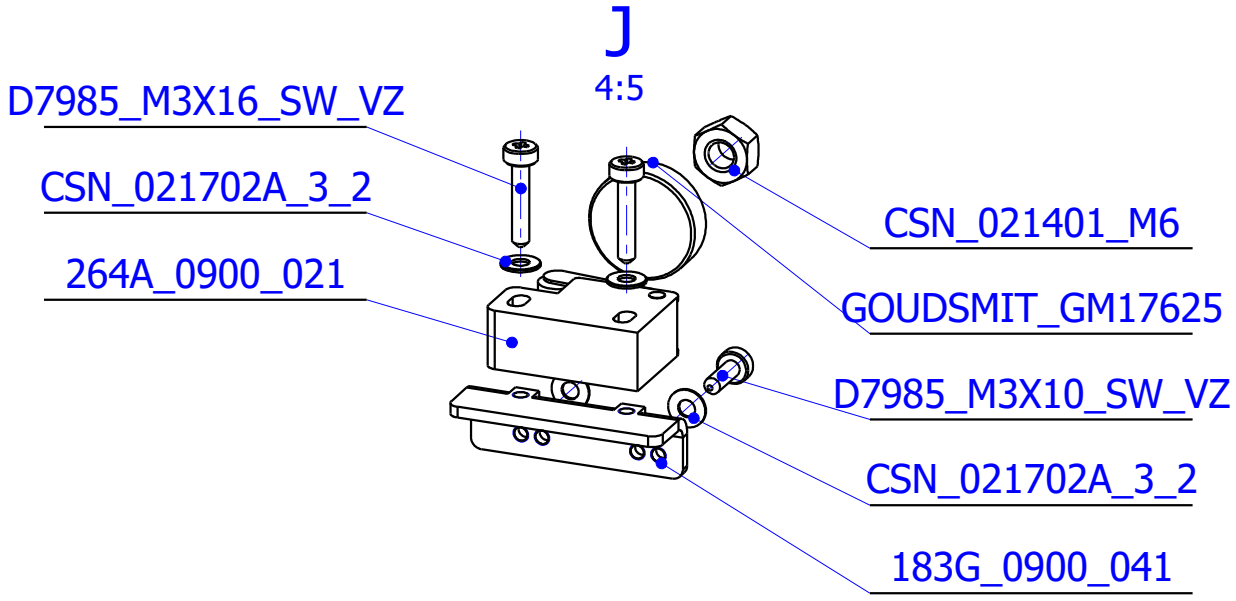

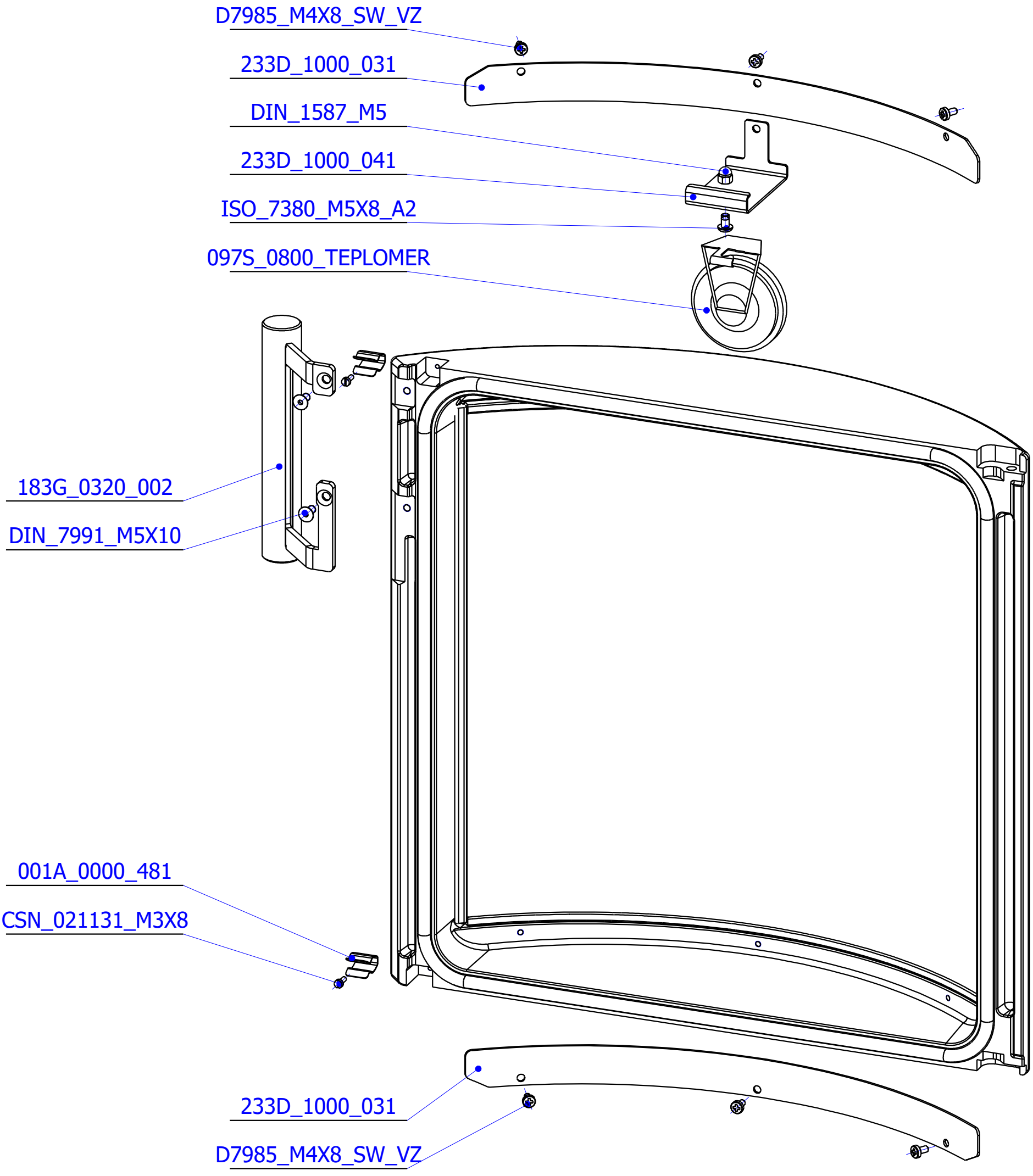
D7985_M4X8_SW_VZ
233D_1000_031
DIN_1587_M5
233D_1000_041
ISO_7380_M5X8_A2
097S_0800_TEPLOMER
183G_0320_002
DIN_7991_M5X10
001A_0000_481
CSN_021131_M3X8
233D_1000_031
D7985_M4X8_SW_VZ

233D_1000_TESNENI_D13

341 415 014 621 0,70 M
TESNENI SKLA
GLAS SEALING
SCHEIBENDICHTUNG

233D_1000_012

233D_1000_TESNENI_FD5003

341 414 020 002 0,80 M
TESNENI SKLA
GLAS SEALING
SCHEIBENDICHTUNG

233D_1000_TESNENI_PR_10

341 414 010 615 1,50 M
SNURA DVERI
DOOR GASKET
TÜRDICHTUNG

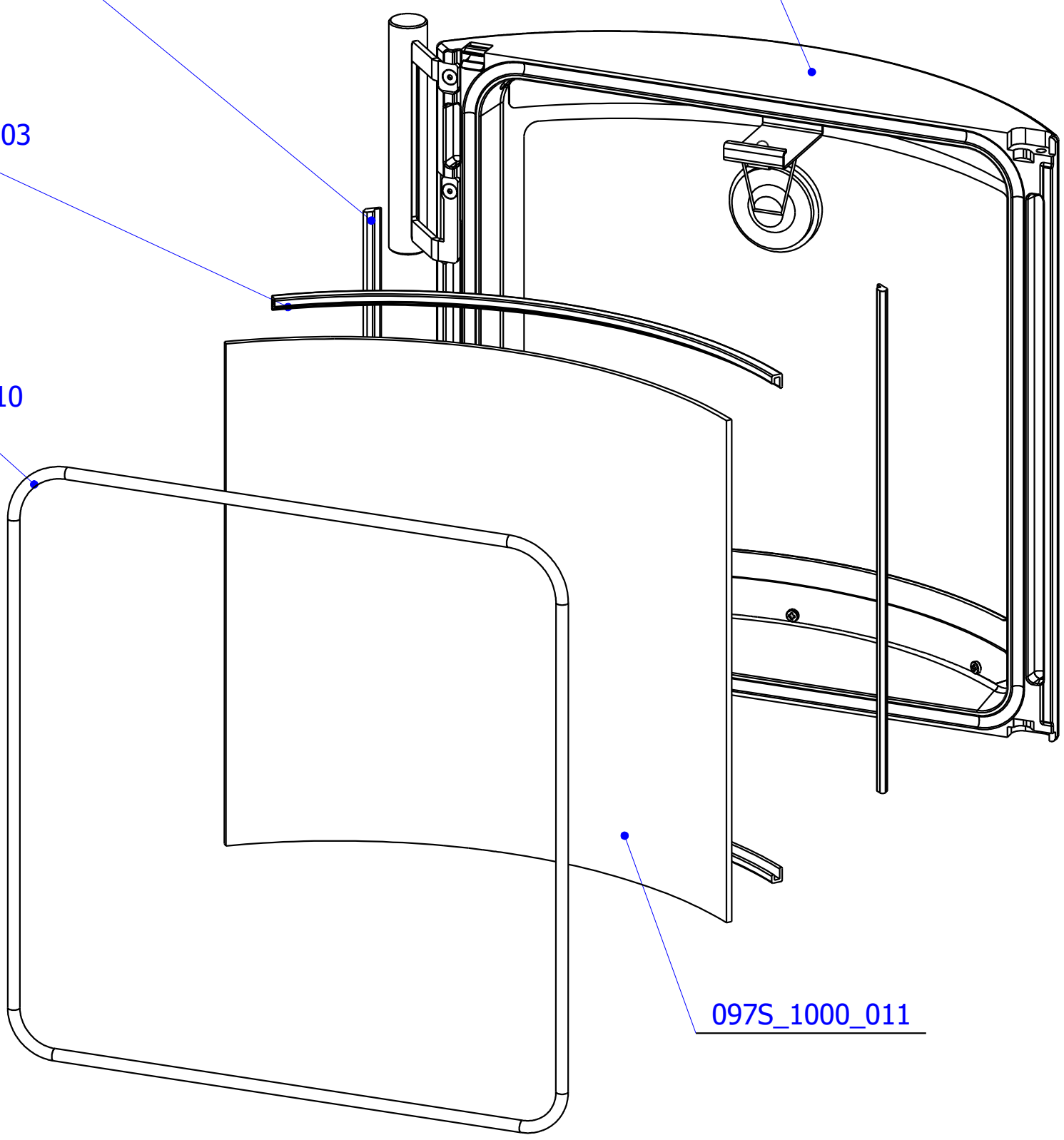

097S_1000_011

TESNICI TMEL / SEALANT / KITTSTOFF: SEALTITE 210 PROD. CODE: 210 000 000 008