F-F (1 / 7)

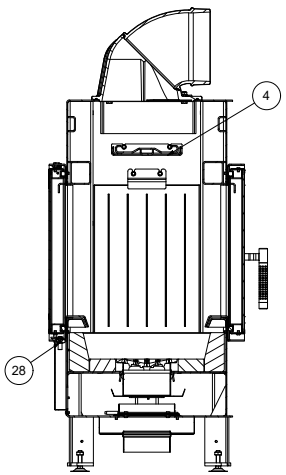

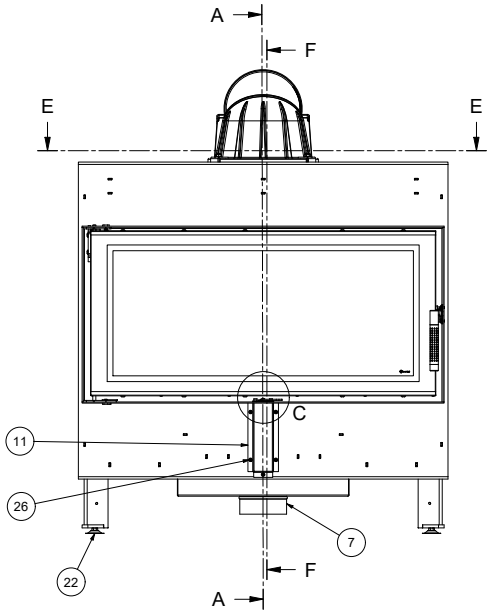

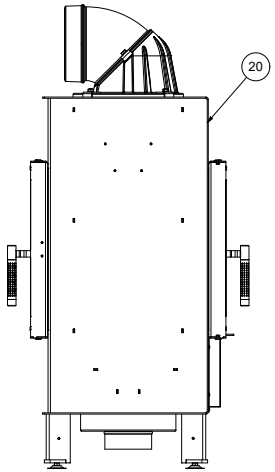

A-A (1 / 7)

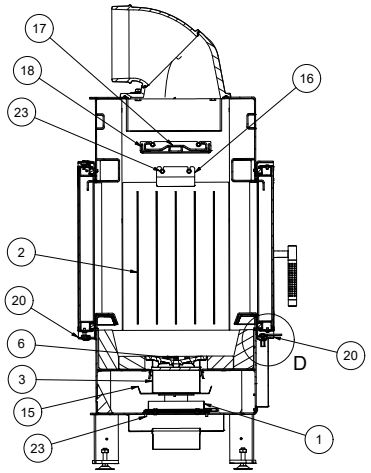

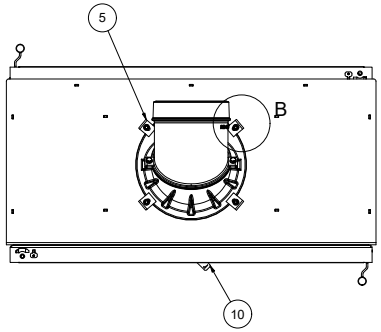

B (1 / 2)

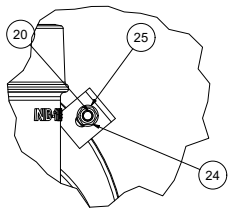

E-E (1 / 7)

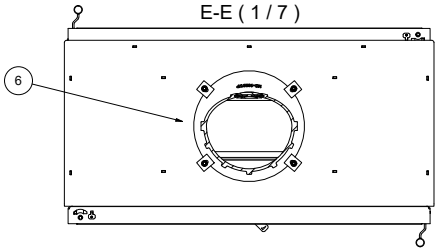

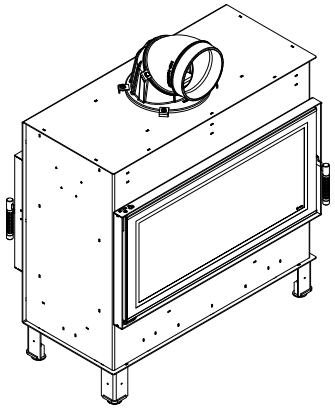

C (1 / 2)

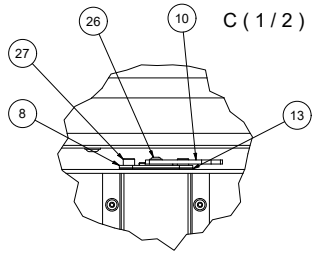

D (1 / 2)

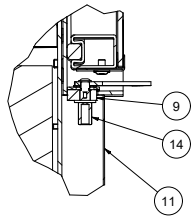

Poz.	Ilość	Nazwa	Nr części/normy	Materiał
21	1	Komin 200/200	Komin 200/200	
29	827 mm	Sznur okrągły 4,5 mm	SZNUR/W/O/4,5	SZNUR
28	2	Śruba z łbem stożkowym	SRUBA/M5x12/DIN799 1/10.9/CZERNIONA	Steel, Mild
27	2	Śruba ampułowa	SRUBA/M5x10/DIN912 /8.8/CZERNIONA	Steel, Mild
26	8	Śruba podkładkowa M4 x 8	SRUBA/M4x8/ISO7380-2/10.9/CZERNIONA	40H Oksydowana
25	5	Podkładka	PODKLADKA/8/DIN125 /OCYNK	40H Cynkowana
24	4	Nakrętka	NAKRETKA/M8/DIN934 /KL5/OCYNK	Steel, Mild
23	12	Śruba z kołnierzem M5 x 10	SRUBA/M5x10/DIN692 1/10.9/OCYNK	Steel, Mild
22	4	426ALP 01-01-13	STOPKA METALOWA	
20	1	Korpus + Futryna	PRO-000037941	
19	2	Drzwi LUCY 16 profil ramki V2	PRO-000046853	
18	2	L16T_Wspornik deflektora	L16T-11-00-00	S355JR
17	1	Deflektor kompl.	L16T-12-00-00	Ogólny
16	2	Hak	L12T-07-00-00	S355JR
15	1	Popielnik ogranicznik	L16V2-04-00-00	DC01
14	1	Wałek giętki kmpl.	L12SL-13-00-00	
13	1	Podkładka 1 mm	L12_00-00-01	DC01
12	1	Przepustnica pow - uchwyt podkładka	L12SL-01-00-12	DC01
11	1	L12SL_Osłona	L12SL-04-00-00	DC01
10	1	Uchwyt prepustnicy	L12_00-00-02	S355JR
9	1	Przepustnica pow - płytka mocująca	BLACHY/MB-O-BSP-G-01-21-00	S235JR
8	1	Podkładka Przesuwki	ZB-01-30-00	DC01
7	1	Łącznik fi 125	DOLOT/BLANKA	DX51D+Z140
6	1	Blanka 6757 - Ruszt	07BL6757-08-00-00	GJL200
5	4	Nadia_6551 - Komin - mocowanie 2	ND-01-01-04	S355JR
4	2	Hak górny	L12T-10-00-00	S355JR
3	1	Blanka 6757 - Popielnik kpl.	07BL6757-07-00-00	Ogólny
2	1	Termotec kpl	TERMOTEC/LUCY/16/T	
1	1	Przepustnica LUCY	L12SL-03-00-00	

Tolerancje wymiarów liniowych elementów spawanych wg ISO 13920 klasa C
Tolerancje prostoliniowości i płaskości elementów spawanych wg ISO 13920 klasa G

Indeks	Tytuł rysunku	Ciężar
LUCY/16/T	wkład kominkowy LUCY 16 TUNEL	201,02 kg

Projektant	Data	Materiał	Rewizja
j.szczepanska	05.08.2020		B

Format	Arkusz	Numer rys.
A1	1 / 1	LUCY/16/T

kratki

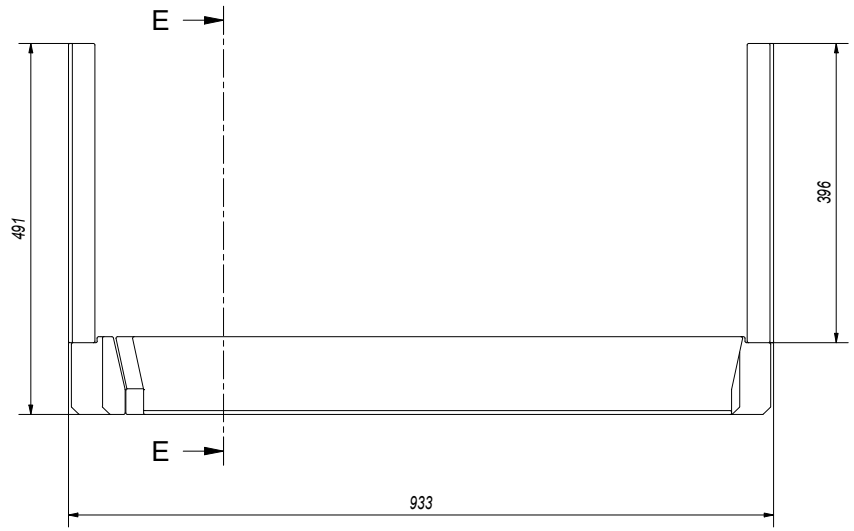

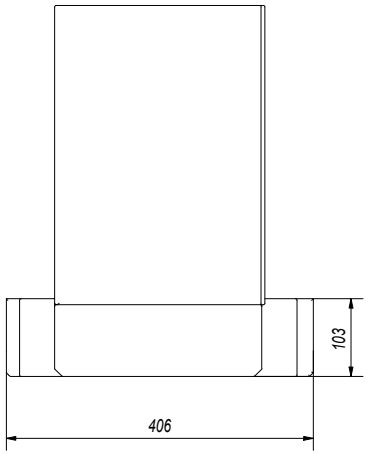

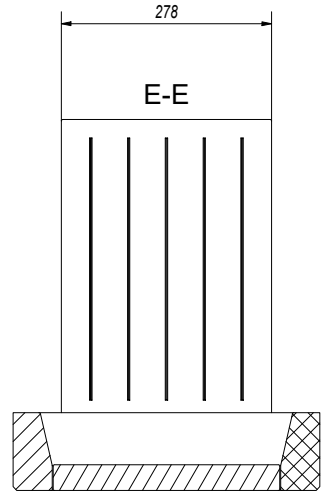

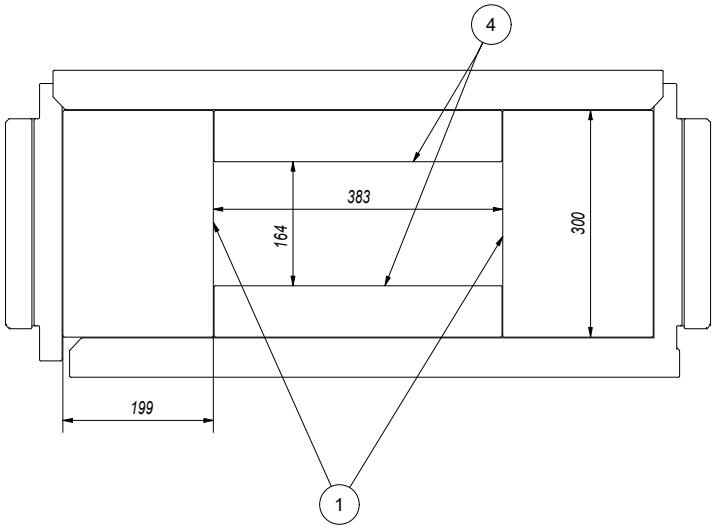

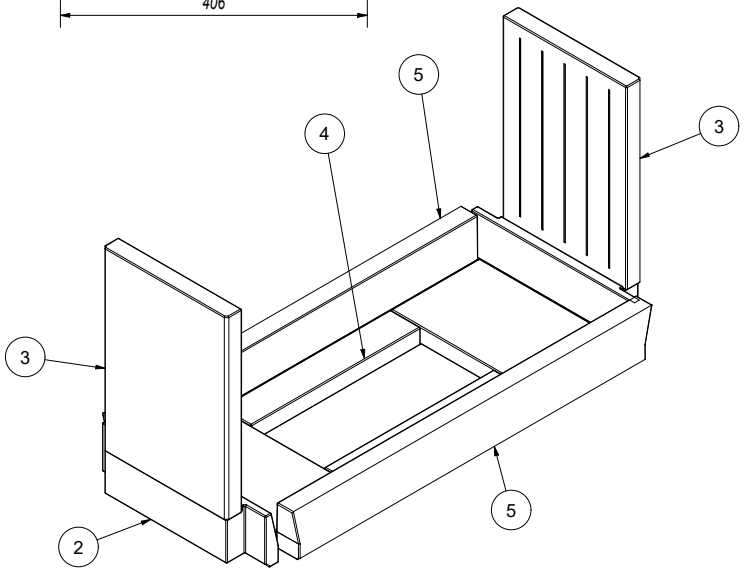

Poz.	Ilość	OPIS	nr części
5	2	L16T_Acumotte - podstawa front	TC/L16T-06-00-05
4	2	Acumotte - podstawa mała pozioma	TC/L14T-06-00-04
3	2	L16T_Acumotte panel - boczny	TC/L16T-06-00-02
2	2	L12T_podstawa bok	TC/L12T-06-00-01
1	2	L16T_Acumotte - podstawa mała	TC/L16T-06-00-06

Tolerancje wymiarów liniowych elementów spawanych wg ISO 13920 klasa C
Tolerancje prostoliniowości i płaskości elementów spawanych wg ISO 13920 klasa G

Indeks	Tytuł rysunku	Ciężar
	Termotec kpl	42,49 kg

Projektant	Data	Materiał	Rewizja
J.Szczepanska	20.03.2020		B

Format	Arkusz	Numer rys.
A2	1 / 1	TERMOTEC/LUCY/16/T

kratki