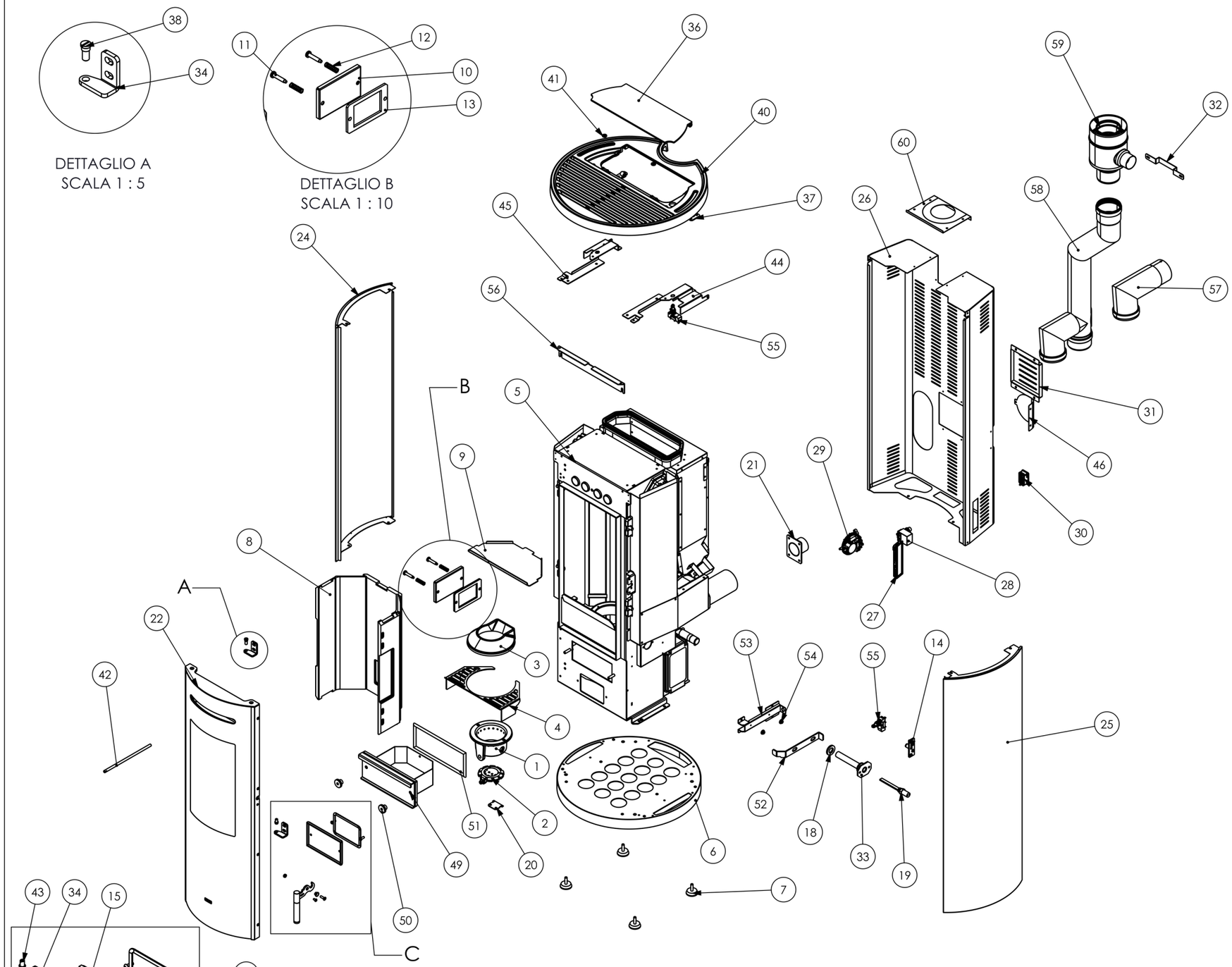

Pos.	Codice	Revisione	Descrizione	Q.tà
1	A80-BRA	02	Braciere	1
2	A80-FON	01	Fondello	1
3	A80-COL	00	Collare fiamma	1
4	S80-122	05	RETE PER BRACIERE	1
5	S80-001S-FR	08	Corpo saldato SOFT80 FR	1
6	ONE-001A	00	Basamento Montato	1
7	PIEDEREGPM8.D40	00	Piede regolabile trapezoidale D40 M8x27mm	4
8	R100-KIT-V	01	Kit Refrattari R100 Vermiculite	1
9	A80-115	05	Frangifiamma	1
10	VAS-01	00	Valvola AntiScoppio A	1
11	VAS-T01	00	Perno filettato per valvola AS cromato	2
12	MLLCP1x11x35	00	Molla a compressione sp1 - Ø11x35x5	2
13	GU.VAS	00	Guarnizione Valvola AntiScoppio	1
14	MAN.AGG	01	Aggancio Maniglia Chiusura Porta	1
15	A80-034	01	Flangia bocchetta passaggio fumi	1
16	GU.P.AM82	00	Guarnizione Piatta 8x2 mm Adesiva Morbida	1
17	VITE.TBEI.Z.M6x16	00	VITE TESTA BOMBATA ESAGONO INCASSATO ZINC. M6x16	2
18	S80-155	00	Guarnizione per gruppo candeletta ERM	1
19	ACC.350.QUARZO.PS21E	00	RESISTENZA ACCENSIONE 330W QUARZO L90mm ERMETIC	1
20	IVR7S-050	00	Piastrina di chiusura albero su braciere	1
21	SP7-008S	00	Tubo di aspirazione SALDATO SP7	1
22	PORTA.ONE	02	PORTA COMPLETA ONE	1
23	A80-T12	00	Nottolino per maniglia cromato	1
24	ONE-009S	02	Pannello Laterale Sinistro	1
25	ONE-010S	01	Pannello Laterale Destro	1
26	ONE-078	03	Schiena	1
27	SCHE.EMERGENZA.WIFI.NL2.0	00	Scheda emergenza 2 tasti Wi-Fi 2.0 senza logo	1
28	TERM.SIC	00	TERMOSTATO DI SICUREZZA RIARMO MANUALE 100 +0-6 °C	1
29	PRESS.02	00	Pressostato 0.2 mbar HUBA	1
30	PRESA4A	00	Presa con fusibili 4A	1
31	ONE-079	01	Carter MotoRiduttore	1
32	ONE-105	00	Collare Tubo Coassiale	1
33	S80-013S	00	Piastra candeletta ERMETICA saldata	1
34	ONE-084	00	Cerniera	2
35	MAN.R100	00	MANIGLIA PER PORTA TONDA ASS. (prodotti aria)	1
36	ONE-012S	00	Sportello pellet	1
37	S80-005S	01	Cerniera Sportello Pellet	2
38	FP22-T003	00	PERNO PORTA SUPERIORE M10 cromato	1
39	VITE.TBEI.ZN.M5x10	00	VITE TESTA BOMBATA ESAGONO INCASSATO Z. NERA M5x10	1
40	ONE-069	05	Top One	1
41	MAGNETE.NEODIMIO.15x3.2x3	00	MAGNETE DISCO IN NEODIMIO D15 x d3,2 X H3	2
42	A80-T11	00	Asta raschiatore L 228 mm	1
43	FP22-T004	00	PERNO PORTA INFERIORE M10 cromato	1
44	ONE-089	01	Spalla Destra	1
45	ONE-090	01	Spalla Sinistra	1
46	ONE-092	00	Tappo Schiena	1
47	VITE.TSPEI.Z.M6x20	00	Vite Testa Svas.Piana Esag.Incas.M6x20	1
48	DADO.ABR.Z.M6	00	Dado autobloccante M6 ribassato con anello di tenuta	1
49	S80-006S	01	Cassetto Cenere Saldato Ermetico	1
50	VOLANTINOTFPM8A	00	Volantino tondo foro M8 passante acciaio brunito	2
51	GU.T.A9	00	GUARNIZIONE TRECCIA D.9 mm CON CALZA ACCIAIO	1
52	SP7-088	00	Leva micro-porta SP7	1
53	S80-133	03	Staffa per leva micro-porta SOFT FR	1
54	A120-T01	00	Nottolino scorrimento per perno porta cromato	2
55	MICRO.R90.CF.CF	00	Microinterr. Ruota a 90° Filetto e Faston	2
56	ONE-096	02	Piastra Regolazione Top	1
57	TF1.SBT80	00	KIT SCARICO USCITA FUMI POSTERIORE RIBASSATO	1
58	KIT.TFS.ONE	00	Kit scarico uscita superiore ONE	1
59	KIT.COAX.VRT	00	RACCORDO COASSIALE VERTICAL	1
60	ONE-083	00	Tappo Superiore Chiusura Schiena	1

KLOVER®
FUOCO E PASSIONE

PRODOTTO **ONE**		**CODICE** **ONE**	REVISIONE **00**
DESCRIZIONE STUFA PELLET ONE			DATA 10/07/2026
SCALA 1:15	PESO PEZZO (Kg.) 120	AUTORE Simone Crivellaro	
FORMATO FOGLIO A3	NOTE		

Il presente disegno è di esclusiva proprietà di KLOVER s.r.l. Riproduzione, o divulgazione, anche parziale vietata.

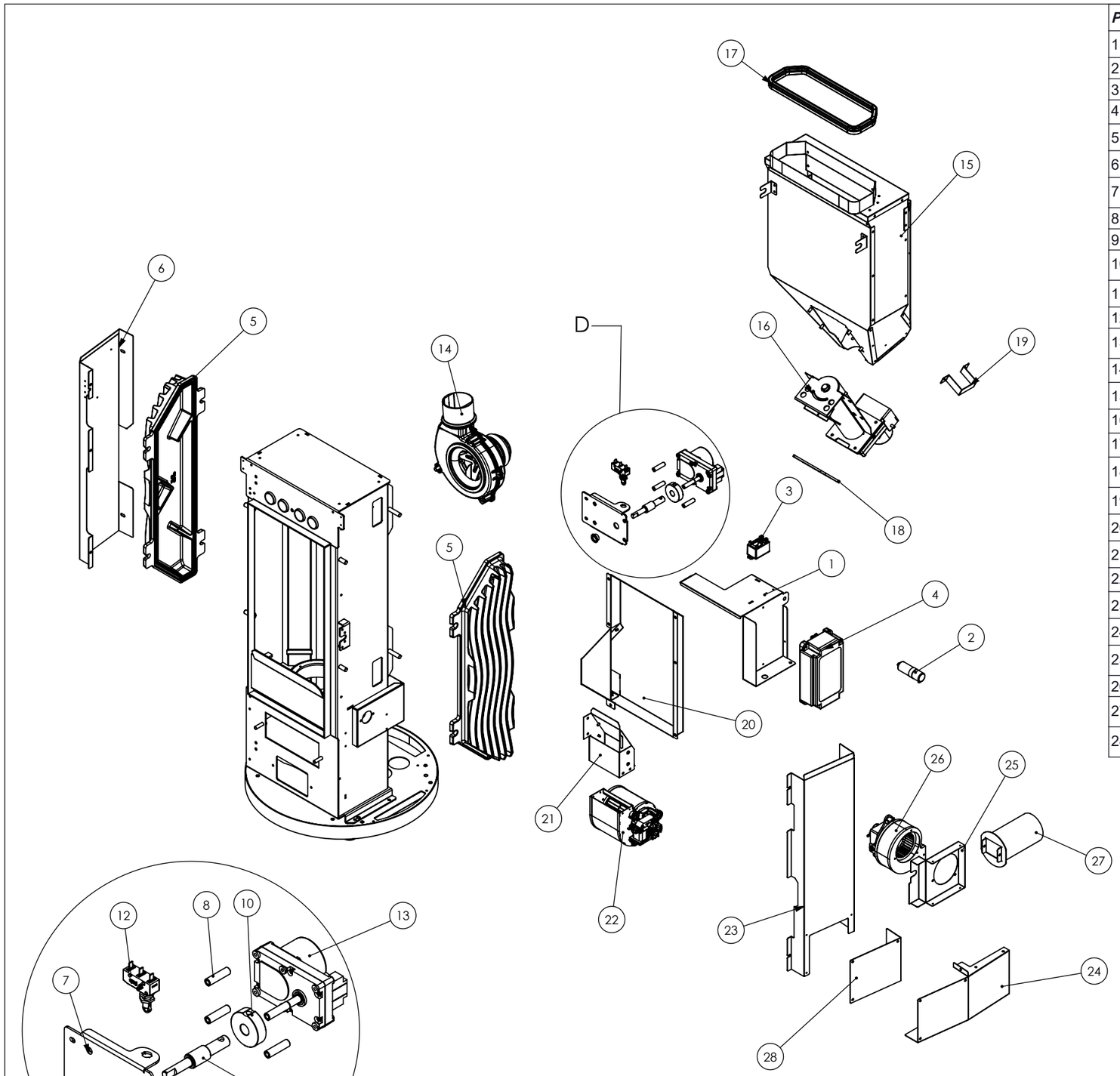

DETTAGLIO D
SCALA 1 : 6

Pos.	Codice	Revisione	Descrizione	Q.tà
1	FOR-061	04	Porta centralina	1
2	ASP.FUMI.COND.P2-1uF	00	CONDENSATORE P2-1uF PER ASPIRATORE FUMI	1
3	RELE.30A.2C.NO	00	Relè a due contatti N.O. 30A	1
4	SCHE.R023.2K-128Kb	00	SCHEDA POTENZA R023_2 - 128Kb - con coperchio nero	1
5	S80-005	01	Scambiatore SOFT 80	2
6	ONE-027	00	Carter laterale sinistro	1
7	A80-049	03	Piastra porta motoriduttore	1
8	A80-123	00	Tubo di Posizionamento Motoriduttore Pulitore cromato	4
9	COCLEA.BOCC.A	00	Boccola coclea in acciaio sinterizzato 15x17x23x9	1
10	A80-T02	01	Anello per azzeramento posizione brac.	1
11	A80-T13	02	Albero MotoRiduttore	1
12	MICRO.R00.CF.CF-HT	00	Microinterruttore Ruota 0° c/Filetto c/Faston 180°C	1
13	MK.1.5-DR	00	Motoriduttore 1.5 giri/min Doppia Rotazione	1
14	ASP.FUMI.T.VOL80D	00	Aspiratore fumi assemblato su voluta doppia D. 80	1
15	ONE-S001	03	Serbatoio	1
16	Gruppo Coclea 90°	00	Serbatoio pellet completo SP7	1
17	GU.EPDM.D11H21.1-3.5	00	GUARNIZIONE EPDM 60° ERMETICA D11 H21 sp.1-3,5 mm	1
18	A80-068	00	Guarnizione per gruppo coclea	1
19	ONE-088	00	Ferma Tubo Flessibile	1
20	ONE-100A	00	Carter Posteriore Aria	1
21	ONE-002A	02	Carter Aria Ventilatore	1
22	VENT.CENT.SX.76.108-48		Ventilatore centrifugo SX cuscinetti 76-108/48	1
23	ONE-097	01	Carter Scaricato Scambioatore	1
24	ONE-099	01	Chiusura Carter Can.	1
25	ONE-098	00	Sostegno Ventilatore Can.	1
26	VENT.CENT.SX.85.53-47-AB	00	VENTILATORE CENTRIFUGO SX AVB 85-53/47	1
27	ONE-011S	00	Flangia Imbocco Quadro	1
28	ONE-104	00	Tappo Scambiatore Aperto	1

KLOVER®
FUOCO E PASSIONE

PRODOTTO	CODICE	REVISIONE
ONE	ONE	00
DESCRIZIONE: STUFA PELLET ONE		DATA: 10/07/2026
SCALA: 1:12	PESO PEZZO (Kg.): 120	AUTORE: Simone Crivellaro
FORMATO FOGLIO: A3	NOTE	

Il presente disegno è di esclusiva proprietà di KLOVER s.r.l. Riproduzione, o divulgazione, anche parziale vietata.

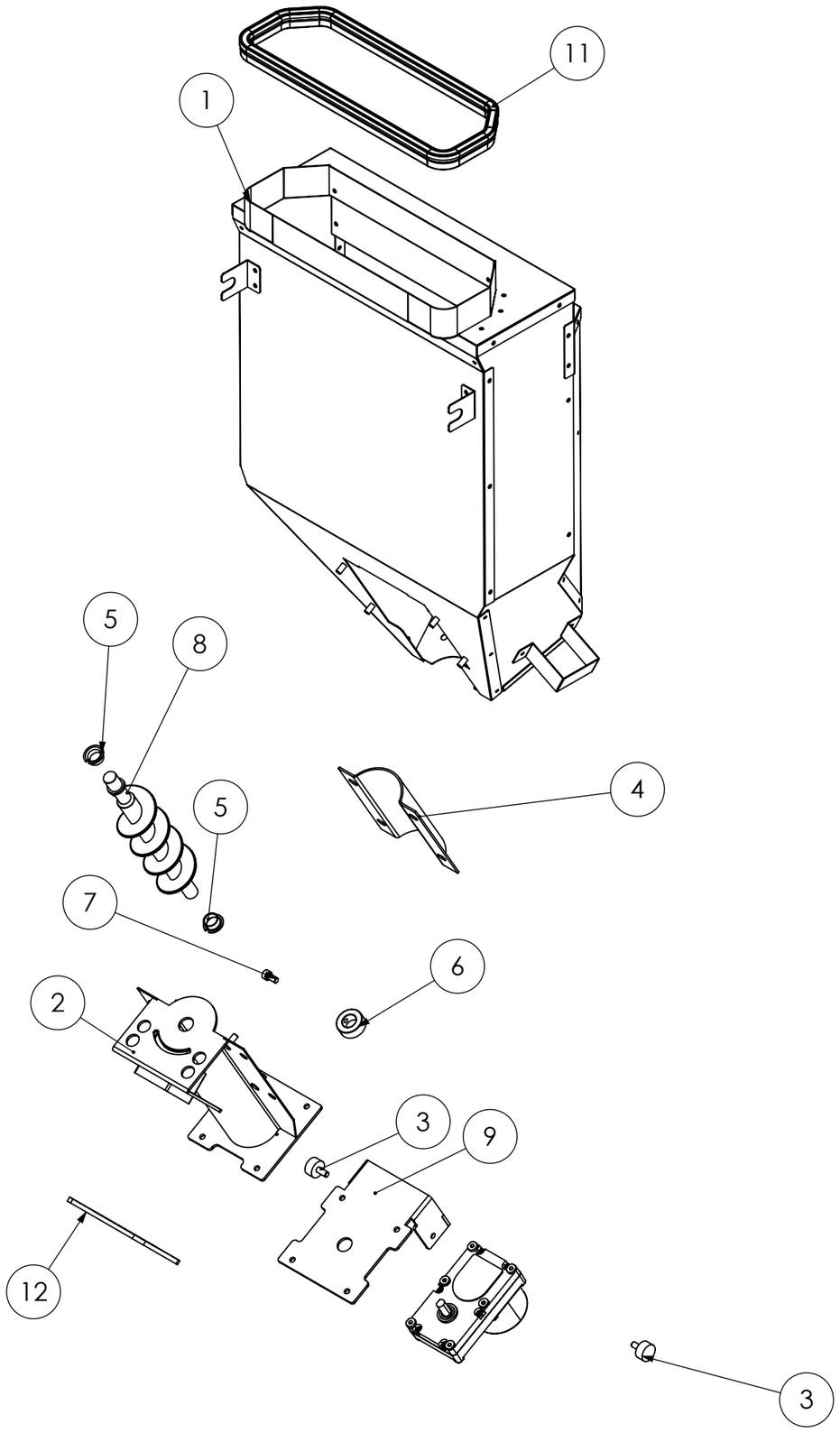

Pos.	Codice	Revisione	Descrizione	Q.tà
1	ONE-S001	03	Serbatoio	1
2	A80-066S	02	Gruppo coclea saldato cromato	1
3	AVBD20XH10M6	00	ANTIVIBRANTE IN GOMMA D.20X10 mm M6X14 mm	2
4	COCLEA.CAL	00	Calotta di chiusura alloggio coclea cromato	1
5	COCLEA.BOCC.A	00	Boccola coclea in acciaio sinterizzato 15x17x23x9	2
6	MAP1-T002	01	Boccola per fissaggio motoriduttore cromata	1
7	VITE.TCEI.I.M6x12	00	VITE TESTA CILINDRICA ESAGONO INCASSATO INOX M6x12	1
8	COCLEA	00	COCLEA	1
9	ONE-007S	01	Staffa Motoriduttore cromato	1
10	MK.1.75-BLDC	00	MOTORIDUTTORE 1,75 GIRI/MIN Brushless	1
11	GU.EPDM.D11H21.1-3.5	00	GUARNIZIONE EPDM 60° ERMETICA D11 H21 sp.1-3,5 mm	1
12	A80-068	00	Guarnizione per gruppo coclea	1
13	ONE-088	00	Ferma Tubo Flessibile	1

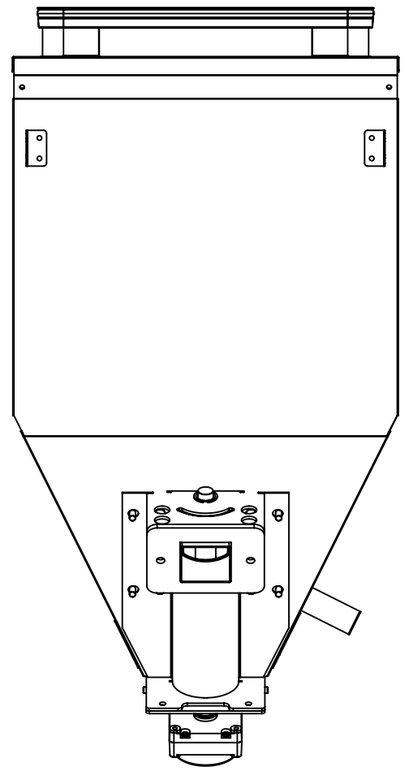

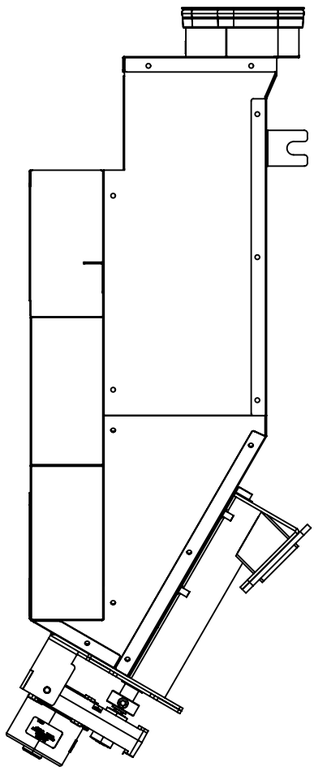

KLOVER®
FUOCO E PASSIONE

PRODOTTO	CODICE	REVISIONE
ONE	ONE-003P	00

DESCRIZIONE	DATA
Gruppo Serbatoio	03/11/2025

SCALA	PESO PEZZO (Kg.)	AUTORE
1:6	8,4	Simone Crivellaro

FORMATO FOGLIO	NOTE
A3	

Il presente disegno è di esclusiva proprietà di KLOVER s.r.l. Riproduzione, o divulgazione, anche parziale vietata.

Pos.	Codice	Revisione	Descrizione	Q.tà
1	ONE-S002	01	Lamiera Frontale	1
2	ONE-S003	00	Posteriore	1
3	ONE-S004	00	Compensazione Posteriore	1
4	ONE-S005	00	Laterale Sx Serbatoio	1
5	ONE-S006	01	Collarino Sx Serbatoio	1
6	ONE-S007	01	Laterale Dx Serbatoio	1
7	ONE-S008	01	Tappo Superiore Serbatoio	1
8	ONE-S009	02	Posteriore Serbatoio	1
9	ONE-S010	01	Collarino Dx Serbatoio	1
10	ONE-S011	02	Tappo Ispezione Serbatoio	1
11	ONE-S012	01	Fermo Serbatoio	2
12	PET-100	00	Spalla laterale superiore	1
13	InsAutoagg M6x12	02	Inserto Autoagganciante M6x12	4

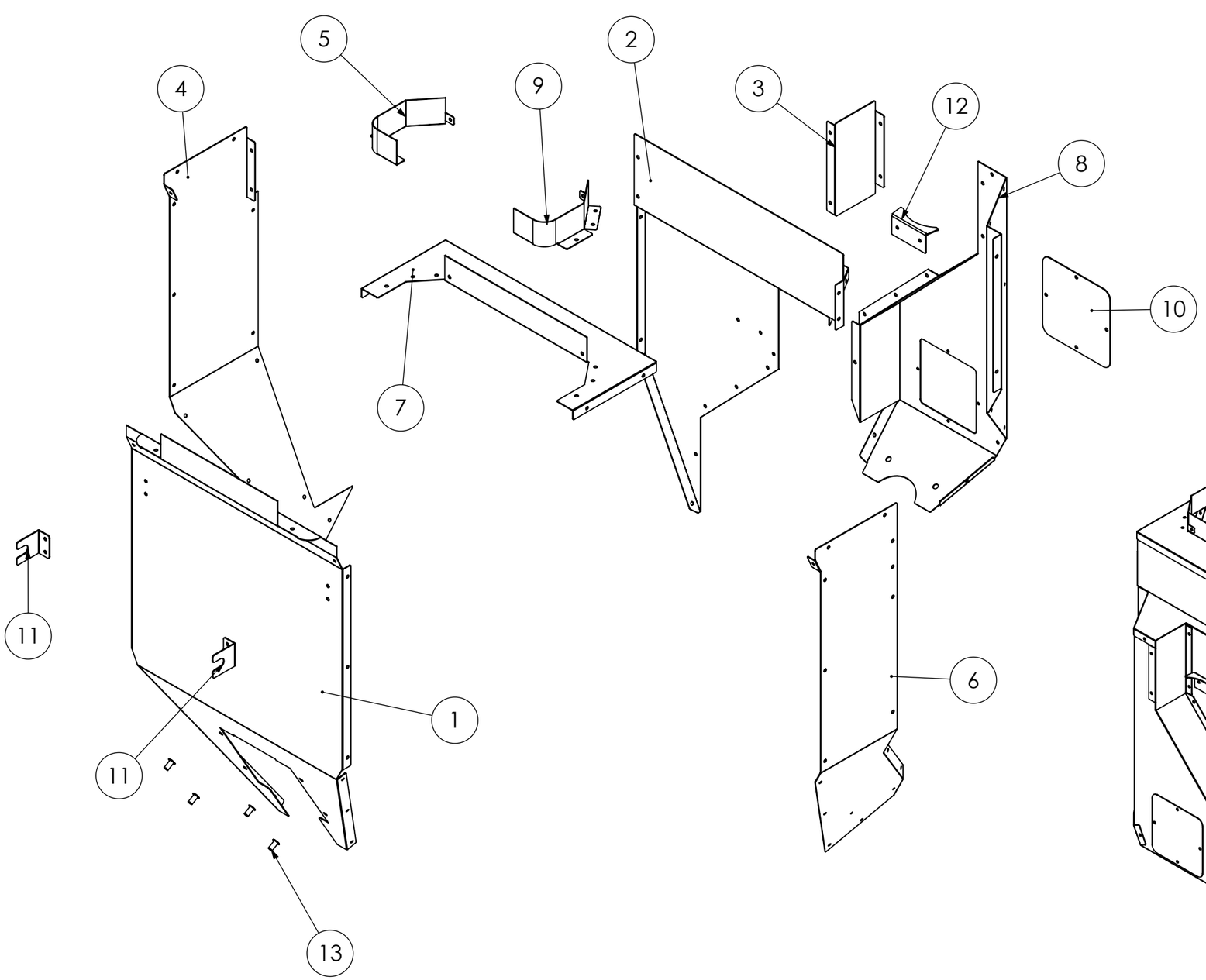

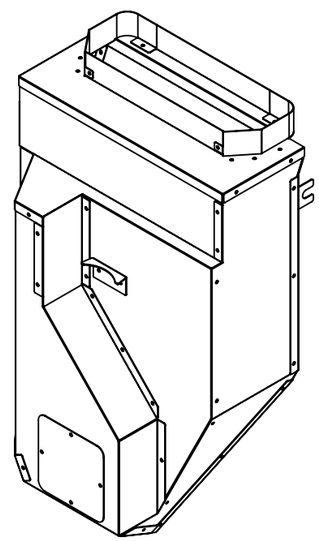

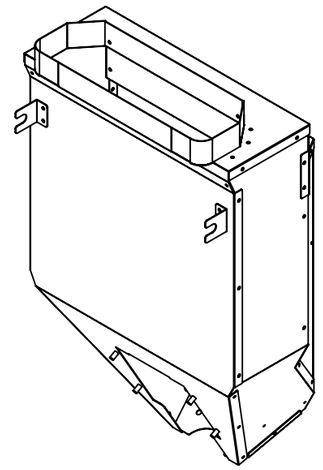

KLOVER®
FUOCO E PASSIONE

PRODOTTO	CODICE	REVISIONE
ONE	ONE-S001	00

DESCRIZIONE	DATA
Serbatoio	03/11/2025

SCALA	PESO PEZZO (Kg.)	AUTORE
1:6	5	Simone Crivellaro

FORMATO FOGLIO	NOTE
A3	

Il presente disegno è di esclusiva proprietà di KLOVER s.r.l. Riproduzione, o divulgazione, anche parziale vietata.

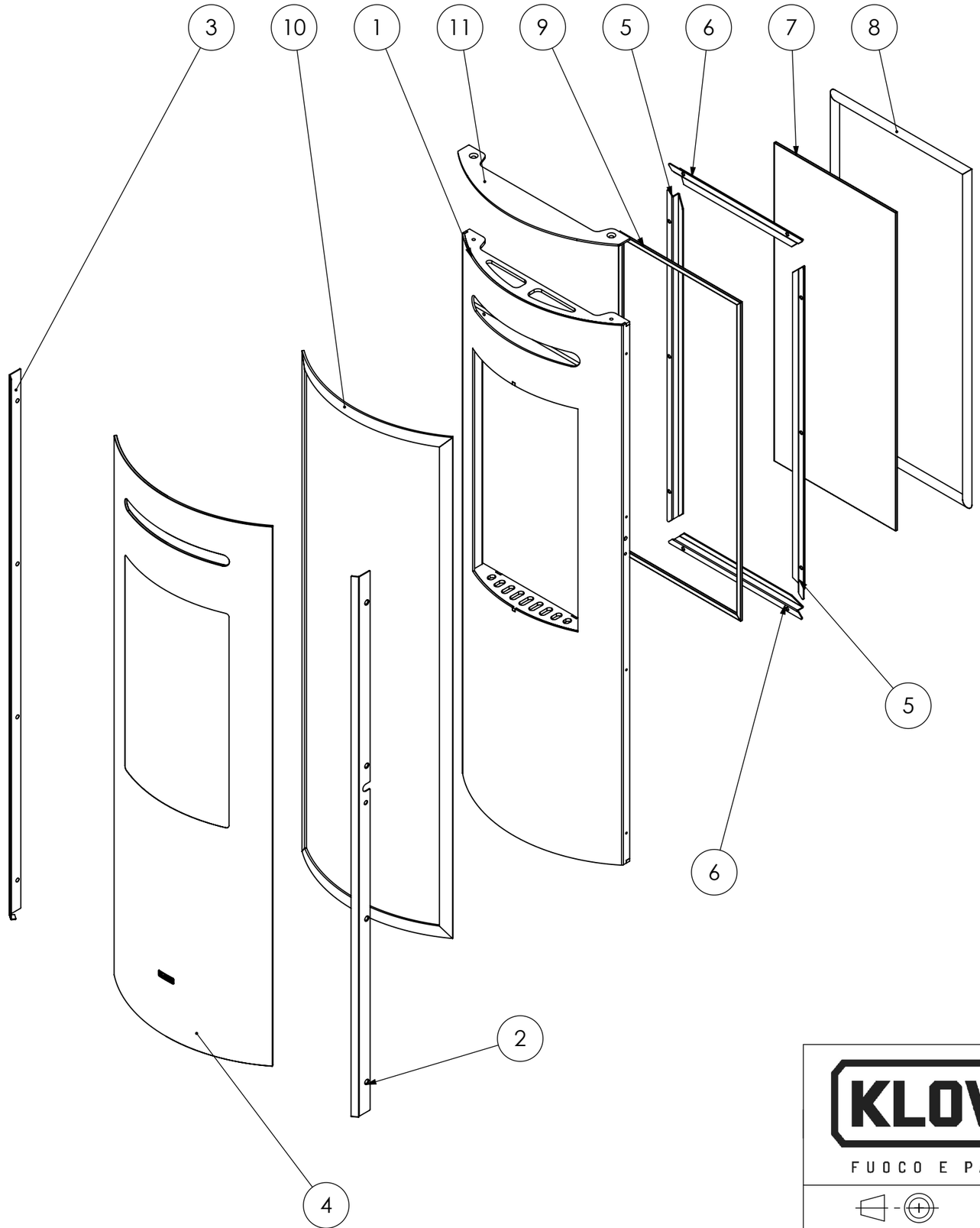

Pos.	Codice	Revisione	Descrizione	Q.tà
1	ONE-003S	02	PORTA SALDATA ONE	1
2	ONE-009	01	ANGOLO PER VETRO ESTERNO DX	1
3	ONE-010	01	Angolo per vetro esterno SX	1
4	VET.ONE.EXT	01	VETRO TEMPERATO ONE CURVO	1
5	ONE-029	00	Angolo blocca vetro - parte 2	2
6	B70-018	01	Angolo blocca vetro	2
7	VET.OBA.INT	00	VETRO CERAMICO INTERNO 582 x 257 x 4	1
8	GU.T.A14	00	GUARNIZIONE TRECCIA D.14 mm CON CALZA ACCIAIO	1
9	GU.P.AM84	00	Guarnizione Piatta 8x4 mm Adesiva Morbida	1
10	GU.P.A.203	00	Guarnizione Piatta 20x3 mm Adesiva	1
11	ONE-093	02	Tappo Superiore di Compensazione	1

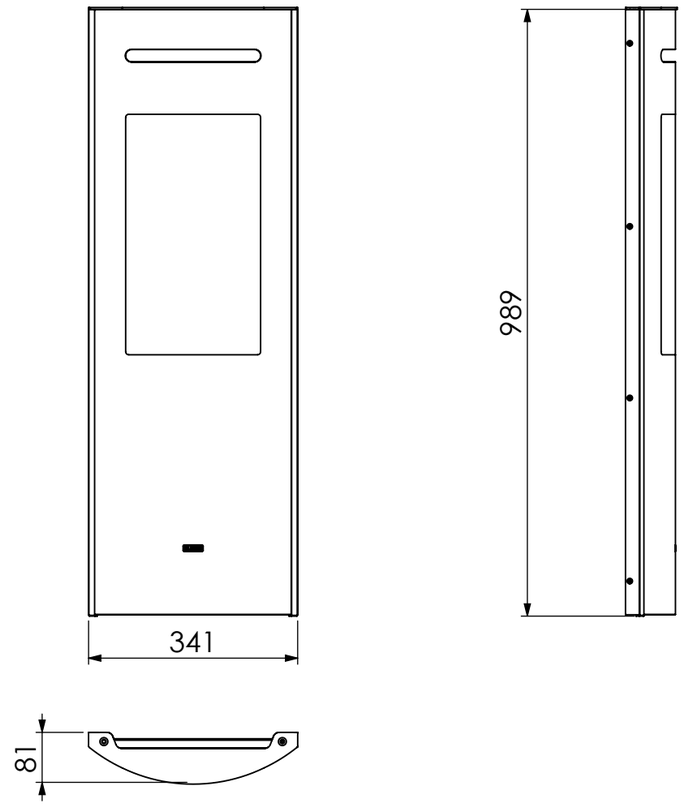

KLOVER®
FUOCO E PASSIONE

PRODOTTO: ONE		CODICE: PORTA.ONE	REVISIONE: 00
DESCRIZIONE: PORTA COMPLETA ONE			DATA: 03/11/2025
SCALA: 1:7	PESO PEZZO (Kg.): 18.763	AUTORE: Simone Crivellaro	
FORMATO FOGLIO: A3	NOTE:		

Il presente disegno è di esclusiva proprietà di KLOVER s.r.l. Riproduzione, o divulgazione, anche parziale vietata.